山西省临汾市吉县克难坡修缮工程设计方案——设计图纸目录

序号	图　名	图幅	图号	序号	图　名	图幅	图号	序号	图　名	图幅	图号
01	克难坡内城局部平面图	A3	SJ-01								
02	实干堂平面图	A3	SJ-02								
03	实干堂立面、剖面图	A3	SJ-03								
04	实干堂剖面图	A3	SJ-04								
05	实干堂屋顶排水示意图	A3	SJ-05								
06	八大处平面图	A3	SJ-06								
07	八大处立面图	A3	SJ-07								
08	八大处剖面图	A3	SJ-08								
09	八大处屋顶排水示意图	A3	SJ-09								
10	忠烈祠平面图	A3	SJ-10								
11	忠烈祠立面图	A3	SJ-11								
12	忠烈祠1-1剖面图	A3	SJ-12								
13	忠烈祠屋顶排水示意图	A3	SJ-13								
14	万能洞平面、剖面图	A3	SJ-14								
15	万能洞正、背立面图	A3	SJ-15								
16	万能洞屋顶排水示意图	A3	SJ-16								
17	万能洞门窗大样图一	A3	SJ-17								
18	万能洞门窗大样图二	A3	SJ-18								

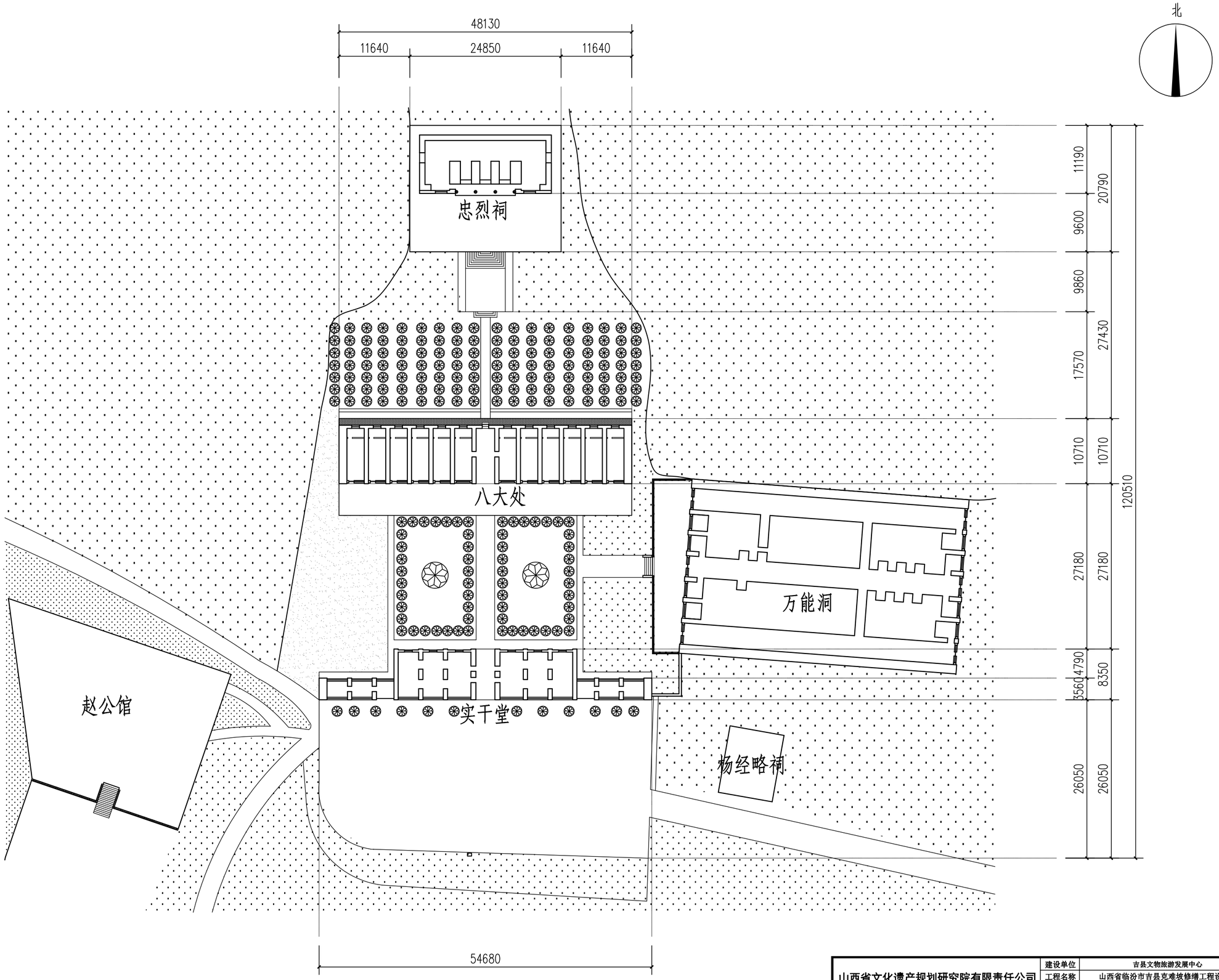

克难坡内城局部平面图

0 5m 10m 15m 20m

比尺 1: 500

山西省文化遗产规划研究院有限责任公司				建设单位	吉县文物旅游发展中心		
				工程名称	山西省临汾市吉县克难坡修缮工程设计方案		
				项　目	克难坡内城局部修缮图纸	图　别	设 计
项目负责	王燕燕	设　计	董筱鑫、何磊	图纸名称	克难坡内城局部平面图	图　号	SJ-01
专业负责	滑德威	制　图	董筱鑫、何磊			比　例	1:500
校　核	张巨鹏	勘　测	王、滑、董、何			日　期	2025.08

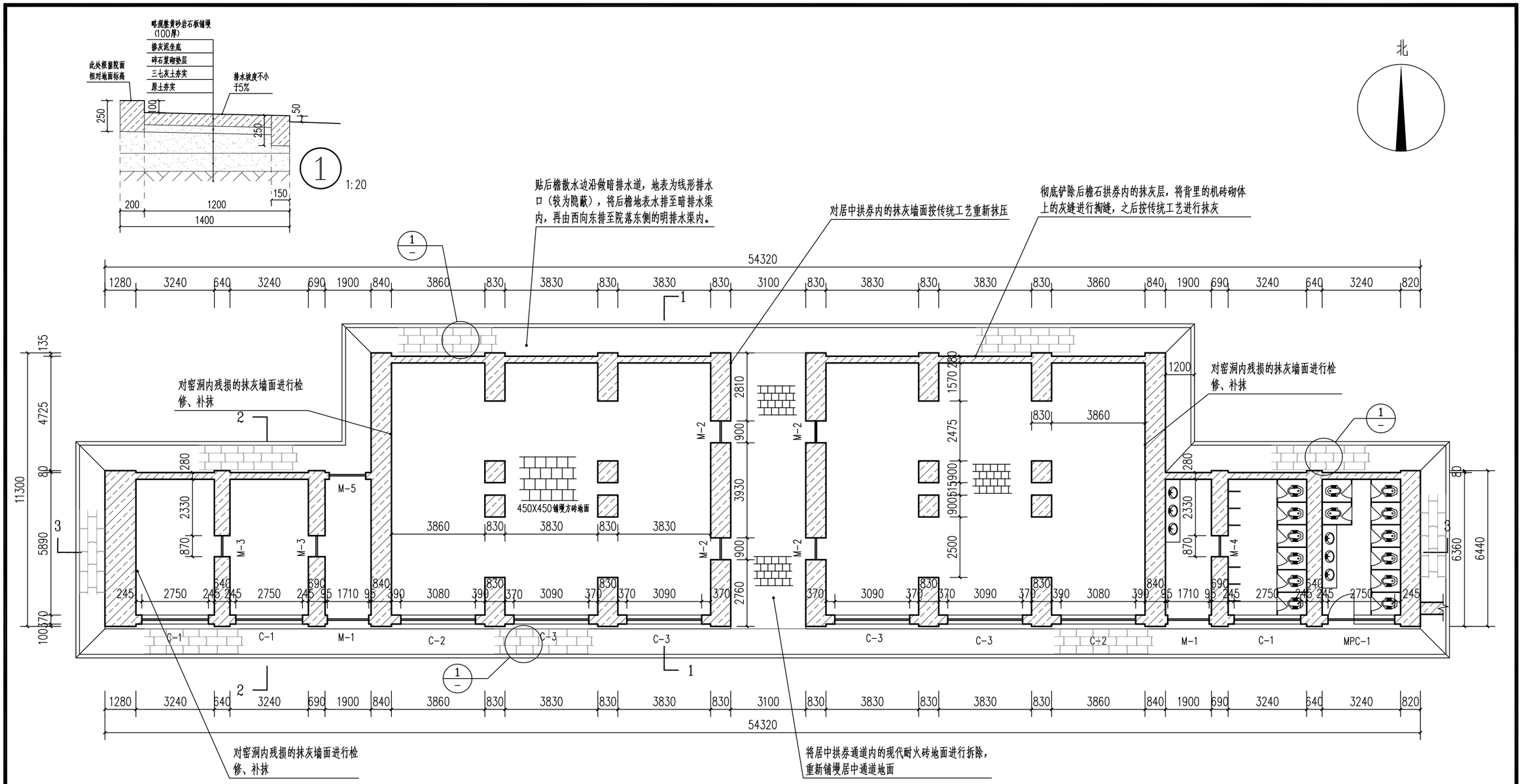

实干堂主要修缮项目：

（1）、对居中拱券内的抹灰墙面按传统工艺重新抹压，对其余窑洞内的抹灰墙面进行检修、补抹。

（2）、周檐石砌体间灰缝清理与局部勾抿,对后檐墙皮脱落的部位进行补抹。另外，此次修缮为利于抹灰墙的长远保存，以及居中地面的保存，贴后檐散水边沿做暗排水道，地表为线形排水口（较为隐蔽），将后檐地表水排至暗排水渠内，再由西向东排至院落东侧的明排水渠内。

（3）、将居中拱券通道内的现代耐火砖地面进行拆除，按两边展厅内的方砖规格及铺墁方式，重新铺墁居中通道地面。

（4）、密顶修缮。

实干堂平面图

实干堂主要修缮范围：

墙体：①居中拱券内的抹灰墙面修缮

②两侧窑洞室内抹灰墙面的检修

③后檐抹灰墙面的修缮

④建筑外檐石砌体间灰缝修缮

地面：居中一间地面的修缮、重做周檐石质散水

密顶：对屋面进行检修，首先清除屋面杂草与失效粉化的屋面灰泥面层、保护层等，根据各屋面实际残损情况进行基层查补与灌缝，重点清理与修补排水口与聚水位置，查补范围约占屋面的25%，之后重做面层进行保护。

密顶修缮项目：

首先将窑顶的电线进行梳理、规整至后檐檐墙上。之后对窑顶进行现状修缮：裂缝进行灌浆加固；水泥补抹部分进行铲除，之后按窑顶原材料及做法补修；对前后檐口凸出的挡水墙进行补修、加固；疏通排水口周围及石排水槽。

最后对窑顶整体进行防护、加固。

实干堂平面图

0 2m 4m 6m 比尺 1: 150

注：实干堂的±0.000定在室内地面，图中所有标高皆以此点为相对标高进行标注。

山西省文化遗产规划研究院有限责任公司				建设单位	吉县文物旅游发展中心		
				工程名称	山西省临汾市吉县克难坡修缮工程设计方案		
				项　目	实干堂修缮图纸	图　别	设 计
项目负责	王燕燕	设　计	董筱鑫、何磊	图纸名称	实干堂平面图	图　号	SJ-02
专业负责	滑德威	制　图	董筱鑫、何磊			比　例	1:150
校　核	张巨鹏	勘　测	王、滑、董、何			日　期	2025.08

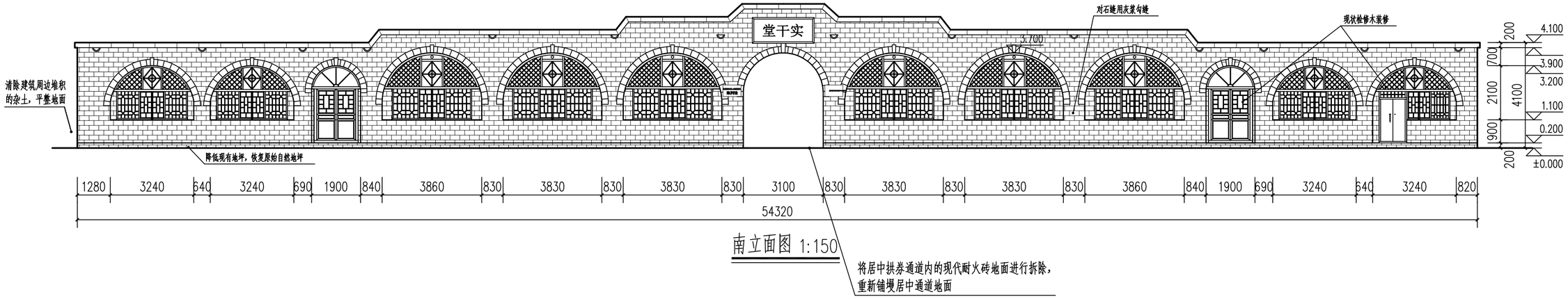

南立面图 1:150

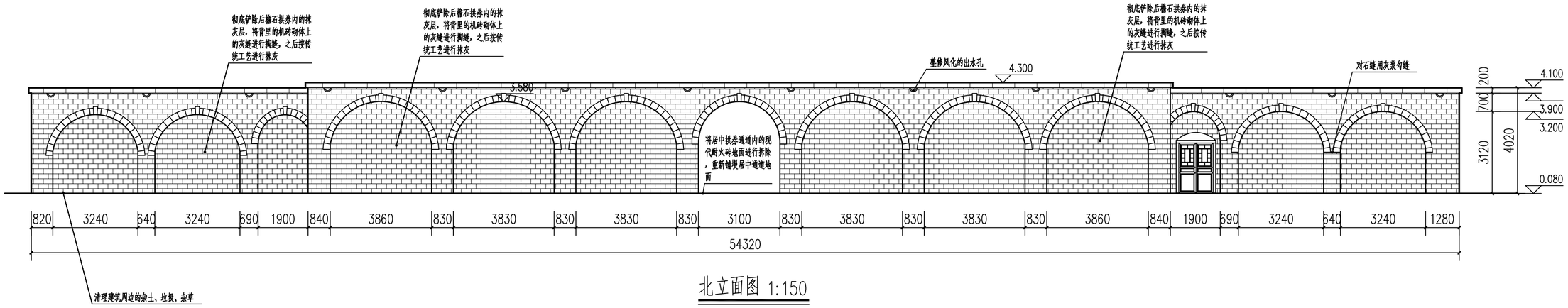

北立面图 1:150

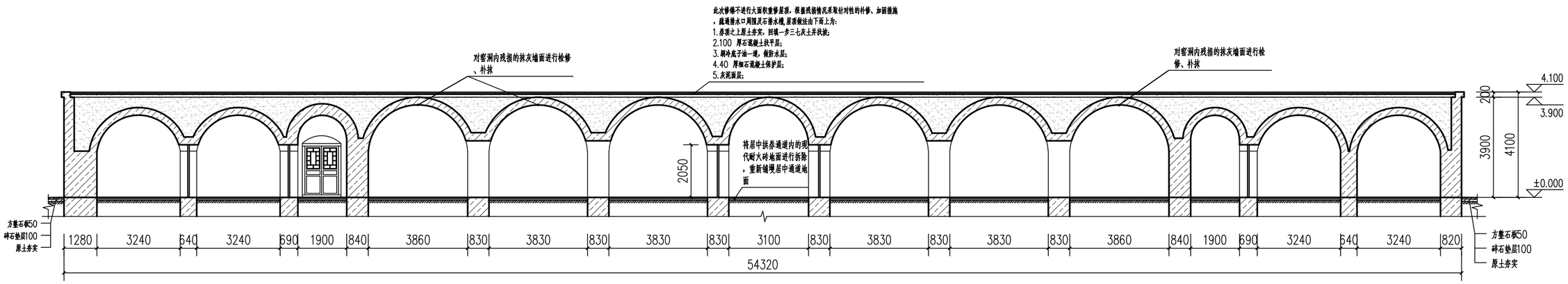

3-3剖面图 1:150

实干堂立面、剖面图

0 2m 4m 6m 比尺 1: 150

山西省文化遗产规划研究院有限责任公司				建设单位	吉县文物旅游发展中心		
				工程名称	山西省临汾市吉县克难坡修缮工程设计方案		
				项　目	实干堂修缮图纸	图　别	设 计
项目负责	王燕燕	设　计	董筱鑫、何磊	图纸名称	实干堂立面、剖面图	图　号	SJ-03
专业负责	滑德威	制　图	董筱鑫、何磊			比　例	1:150
校　核	张巨鹏	勘　测	王、滑、董、何			日　期	2025.08

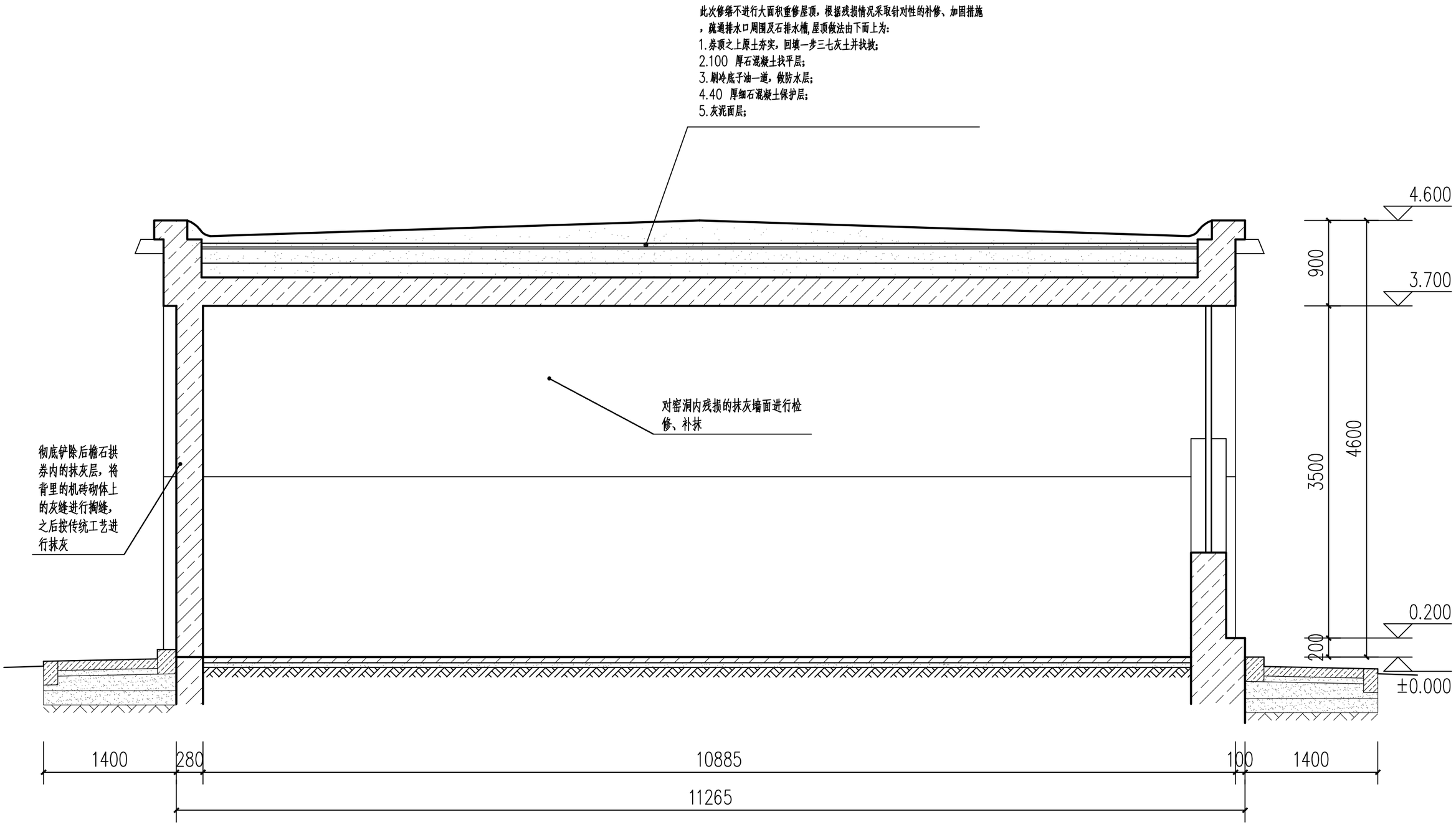

1—1剖面图 1:50

实干堂主要修缮范围：
墙体：①居中拱券内的抹灰墙面修缮
②两侧窑洞室内抹灰墙面的检修
③后檐抹灰墙面的修缮
④建筑外檐石砌体间灰缝修缮
地面：居中一间地面的修缮、重做周檐石质散水
窑顶：对屋面进行检修，首先清除屋面杂草与失效粉化的屋面灰泥面层、保护层等，根据各屋面实际残损情况进行基层查补与灌缝，重点清理与修补排水口与聚水位置，查补范围约占屋面的25%，之后重做面层进行保护。

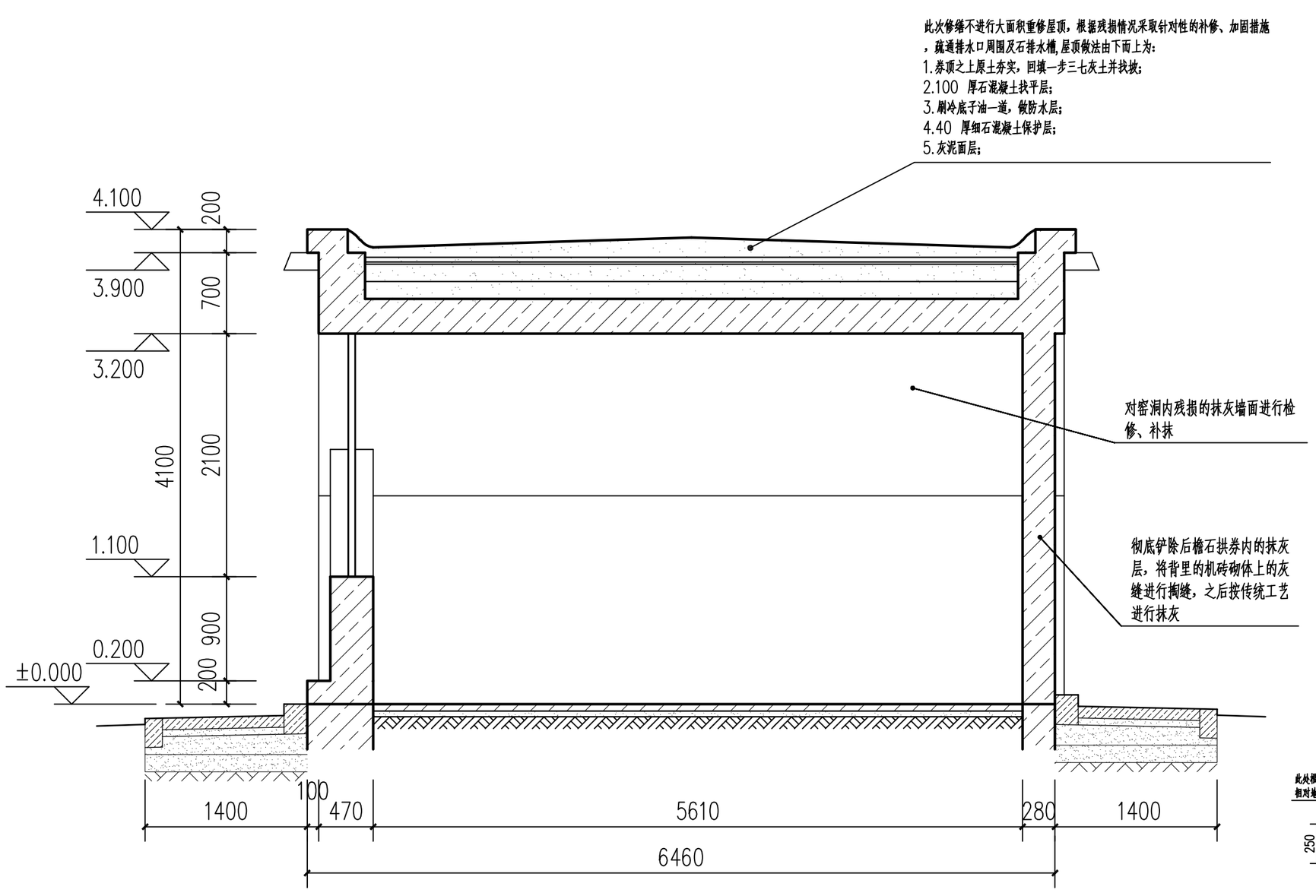

2—2剖面图 1:50

窑顶修缮项目：
首先将窑顶的电线进行梳理、规整至后檐檐墙上。
之后对窑顶进行现状修缮：裂缝进行灌浆加固；水泥补抹部分进行铲除，之后按窑顶原材料及做法补修；对前后檐口凸出的挡水墙进行补修、加固；疏通排水口周围及石排水槽。
最后对窑顶整体进行防护、加固。

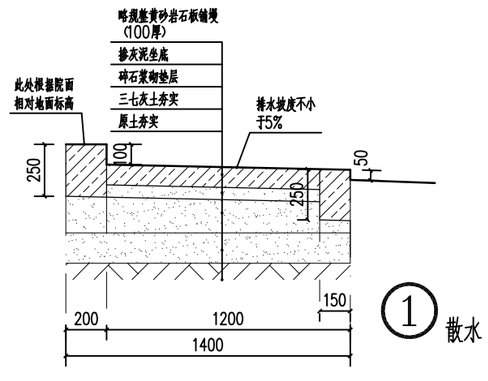

实干堂剖面图

0 1m 2m 3m 比尺 1: 50

山西省文化遗产规划研究院有限责任公司				建设单位	吉县文物旅游发展中心		
				工程名称	山西省临汾市吉县克难坡修缮工程设计方案		
				项　目	实干堂修缮图纸	图　别	设 计
项目负责	王燕燕	设　计	董筱鑫、何磊	图纸名称	实干堂剖面图	图　号	SJ-04
专业负责	滑德威	制　图	董筱鑫、何磊			比　例	1:50
校　核	张巨鹏	勘　测	王、滑、董、何			日　期	2025.08

窑顶修缮

首先将窑顶的电线进行梳理、规整至后檐墙上。对屋面进行检修，首先清除屋面杂草与失效粉化的屋面灰泥面层、保护层等，根据各屋面实际残损情况进行基层查补与灌缝，重点清理与修补排水口与聚水位置，查补范围约占屋面的25%，最后对窑顶整体进行防护、加固。

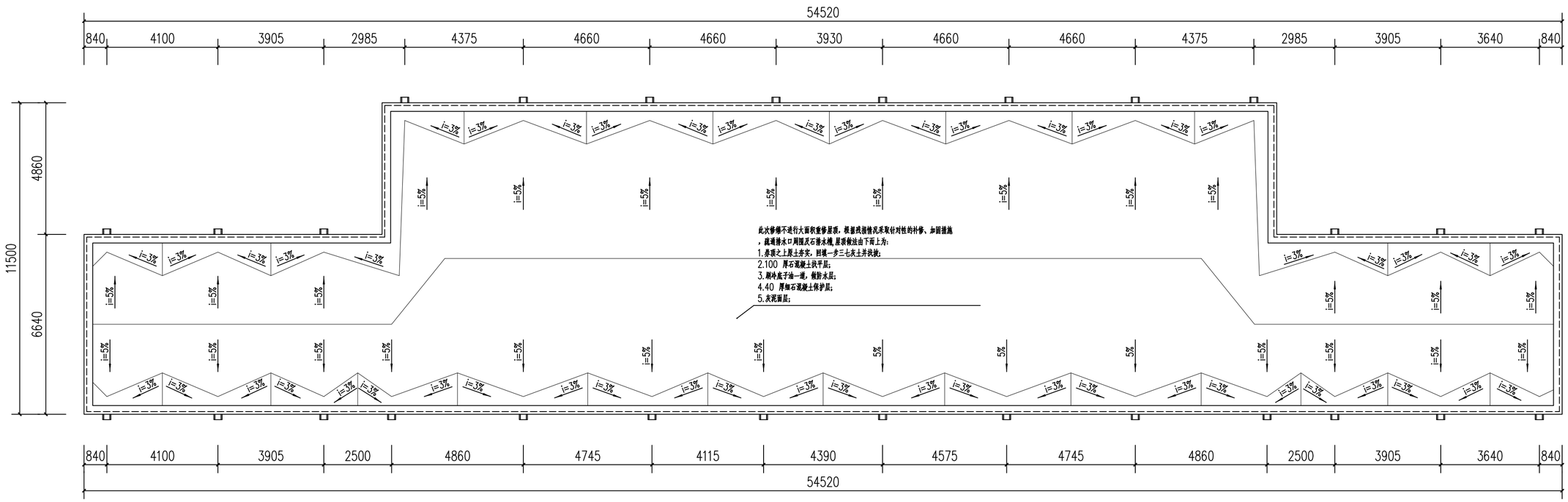

窑顶修缮项目：

首先将窑顶的电线进行梳理、规整至后檐墙上。

之后对窑顶进行现状修缮：裂缝进行灌浆加固；水泥补抹部分进行铲除，之后按窑顶原材料及做法补修；对前后檐口凸出的挡水墙进行补修、加固；疏通排水口周围及石排水槽。

最后对窑顶整体进行防护、加固。

实干堂屋顶排水示意图

0 2m 4m 6m 比尺 1: 150

注：实干堂的±0.000定在室内地面，图中所有标高皆以此点为相对标高进行标注。

山西省文化遗产规划研究院有限责任公司				建设单位	吉县文物旅游发展中心		
				工程名称	山西省临汾市吉县克难坡修缮工程设计方案		
				项　目	实干堂修缮图纸	图　别	设 计
项目负责	王燕燕	设　计	董筱鑫、何磊	图纸名称	实干堂屋顶排水示意图	图　号	SJ-05
专业负责	滑德威	制　图	董筱鑫、何磊			比　例	1:150
校　核	张巨鹏	勘　测	王、滑、董、何			日　期	2025.08

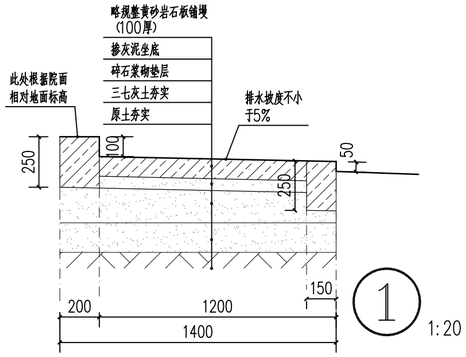

八大处主要修缮范围:
墙体:①前檐居中一间东侧墙腿及相邻的东侧两孔窑洞石砌拱券墙体修缮
②室内抹灰墙面修缮
③周檐石砌体间灰缝修缮
地面:八大处室内地面、重做周檐石质散水
装修:①门窗检修、加固,前檐东侧两孔窑洞木质装修的维修
②门窗检修、加固,后檐槛窗的修缮
窑顶:对现存平屋顶屋面进行检修,首先清除屋面杂草与失效粉化的屋面灰泥面层与保护层等,根据各屋面实际残损情况进行基层查补与灌缝,重点清理与修补排水口与聚水位置,查补范围约占屋面的25%,之后重做面层进行保护。
前檐院面:①墙体下基础的修缮
②前檐管沟条砖砌筑回填外移与院面的修缮

八大处主要修缮项目:
(1)、对居中及东侧两孔窑洞前檐墙腿开裂及外倾严重的部位进行择砌。
(2)、彻底拆除窑洞后檐增设的现代卫生间,检修后檐槛窗,周檐石砌体间灰缝清理与局部勾抿。
(3)、去除现代瓷砖地面及耐火砖地面,按实干堂现存的方砖规格及铺墁方式,重新铺墁室内地面。
(4)、对室内的抹灰墙按传统工艺、地方做法,同时参照万能洞现存的墙面重新抹灰。对室外石砌体间的灰缝进行灌浆加固,不妥之处垫塞青石块稳固,之后勾抿缝隙。建筑前檐立面的石砌筑,根据实际情况,对灰缝脱落严重的部位进行灌浆加固。对于建筑后檐立面的墙体,首先铲除墙脚后增的水泥墙裙,根据清理后的实际情况,清理石缝间松动的灰浆,重新支垫、灌浆加固。
(5)、因窑洞墙腿的修缮,导致窑顶局部拆除,之后按原制重新抹压窑顶,并疏通排水道。
(6)、检修、加固东侧两孔窑洞的木质装修。窑洞择砌、修整稳定后。重砌块石槛墙,待墙体稳定后,按设计图式样,再次测量拱圈的实际尺度,重新制安装修。
(7)、对该建筑前檐墙地面以下的暗管道并进行移位,移至八大处前檐院面与绿化池间,即现在的檐墙向南4.8m处,保证建筑檐墙下的基础稳定,不受外界影响。
(8)、八大处前檐耐火砖院面进行拆除,用传统的手工方砖重新铺墁。
(9)、对居中及东侧两间前檐局部窑顶进行现状修缮:裂缝进行灌浆加固;水泥补抹部分进行铲除,之后按窑顶原材料及做法补修;疏通排水口周围及石排水槽,最后对窑顶整体进行防护、加固。

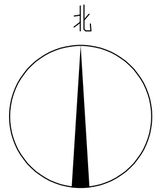

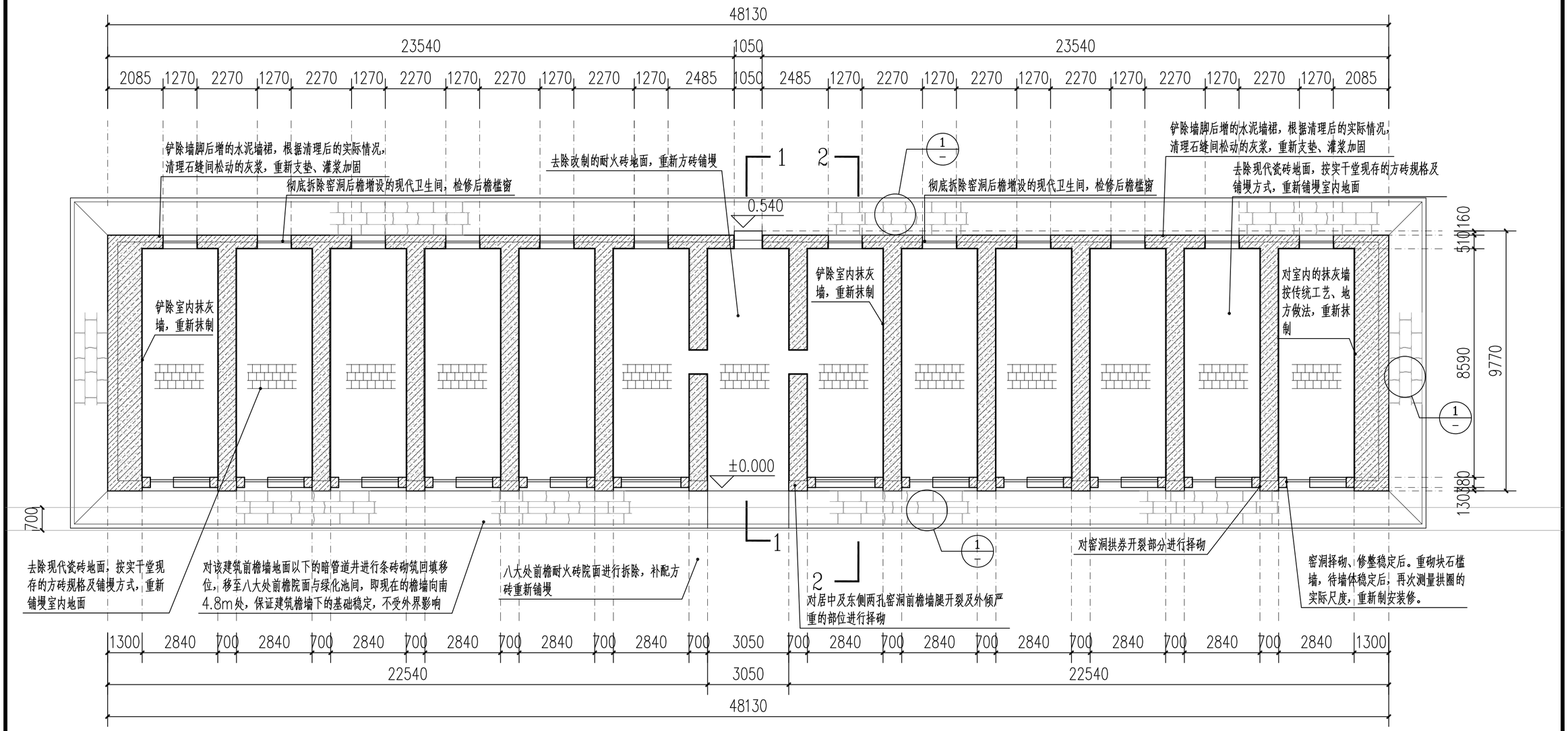

八大处平面图

0 2m 4m 6m 比尺 1: 150

注:八大处的±0.000定在室内地面,图中所有标高皆以此点为相对标高进行标注。

山西省文化遗产规划研究院有限责任公司				建设单位	吉县文物旅游发展中心		
				工程名称	山西省临汾市吉县克难坡修缮工程设计方案		
				项　目	八大处修缮图纸	图　别	设　计
项目负责	王燕燕	设　计	董筱鑫、何磊	图纸名称	八大处平面图	图　号	SJ-06
专业负责	滑德威	制　图	董筱鑫、何磊			比　例	1:150
校　核	张巨鹏	勘　测	王、滑、董、何			日　期	2025.08

八大处主要修缮范围：
墙体：①前檐居中一间东侧墙腿及相邻的东侧两孔窑洞石砌拱券墙体修缮
②室内抹灰墙面修缮
③周檐石砌体间灰缝修缮
地面：八大处室内地面、重做周檐石质散水
装修：①门窗检修、加固，前檐东侧两孔窑洞木质装修的维修
②门窗检修、加固，后檐槛窗的修缮
窑顶：对现存平屋顶屋面进行检修，首先清除屋面杂草与失效粉化的屋面灰泥面层与保护层等，根据各屋面实际残损情况进行基层查补与灌缝，重点清理与修补排水口与聚水位置，查补范围约占屋面的25%，之后重做面层进行保护。
前檐院面：①墙体下基础的修缮
②前檐管沟条砖砌筑回填外移与院面的修缮

八大处主要修缮项目：
（1）、对居中及东侧两孔窑洞前檐墙腿开裂及外倾严重的部位进行择砌。
（2）、彻底拆除窑洞后檐增设的现代卫生间，检修后檐槛窗,周檐石砌体间灰缝清理与局部勾抿。
（3）、去除现代瓷砖地面及耐火砖地面，按实干堂现存的方砖规格及铺墁方式，重新铺墁室内地面。
（4）、对室内的抹灰墙按传统工艺、地方做法，同时参照万能洞现存的墙面重新抹灰。对室外石砌体间的灰缝进行灌浆加固，不受之处垫塞青石块稳固，之后勾抿缝隙。建筑前檐立面的石砌筑，根据实际情况，对灰缝脱落严重的部位进行灌浆加固。对于建筑后檐立面的墙体，首先铲除墙脚后增的水泥墙裙，根据清理后的实际情况，清理石缝间松动的灰浆，重新支垫、灌浆加固。
（5）、因窑洞墙腿的修缮，导致窑顶局部拆除，之后按原制重新抹压窑顶，并疏通排水道。
（6）、检修、加固东侧两孔窑洞的木质装修。窑洞择砌、修整稳定后。重砌块石槛墙，待墙体稳定后，按设计图式样，再次测量拱圈的实际尺度，重新制安装修。
（7）、对该建筑前檐墙地面以下的暗管道井进行移位，移至八大处前檐院面与绿化池间，即现在的檐墙向南4.8m处，保证建筑檐墙下的基础稳定，不受外界影响。
（8）、八大处前檐耐火砖院面进行拆除，用传统的手工方砖重新铺墁。
（9）、对居中及东侧两间前檐局部窑顶进行现状修缮：裂缝进行灌浆加固；水泥补抹部分进行铲除，之后按窑顶原材料及做法补修；疏通排水口周围及石排水槽,最后对窑顶整体进行防护、加固。

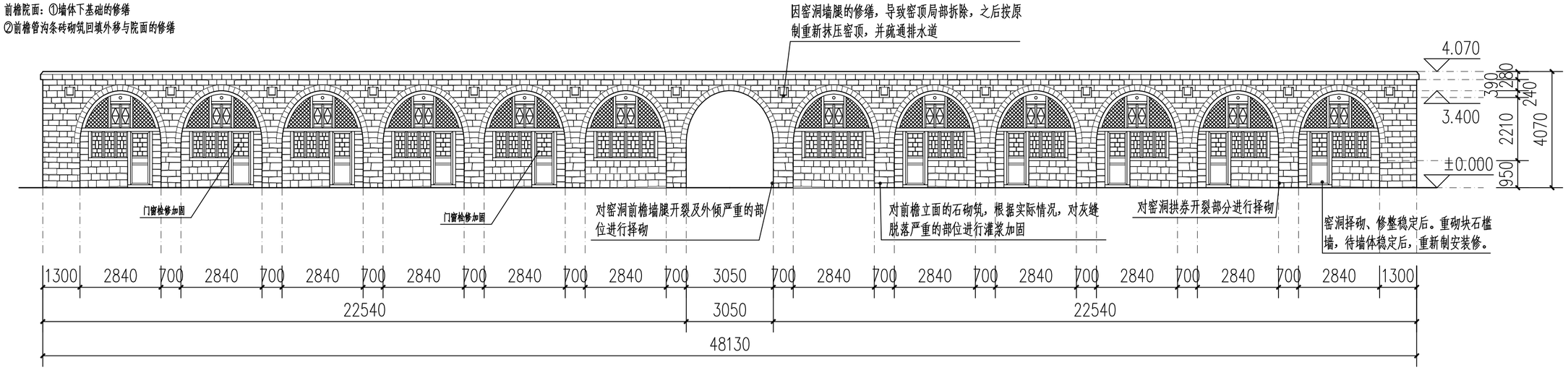

八大处正立面图

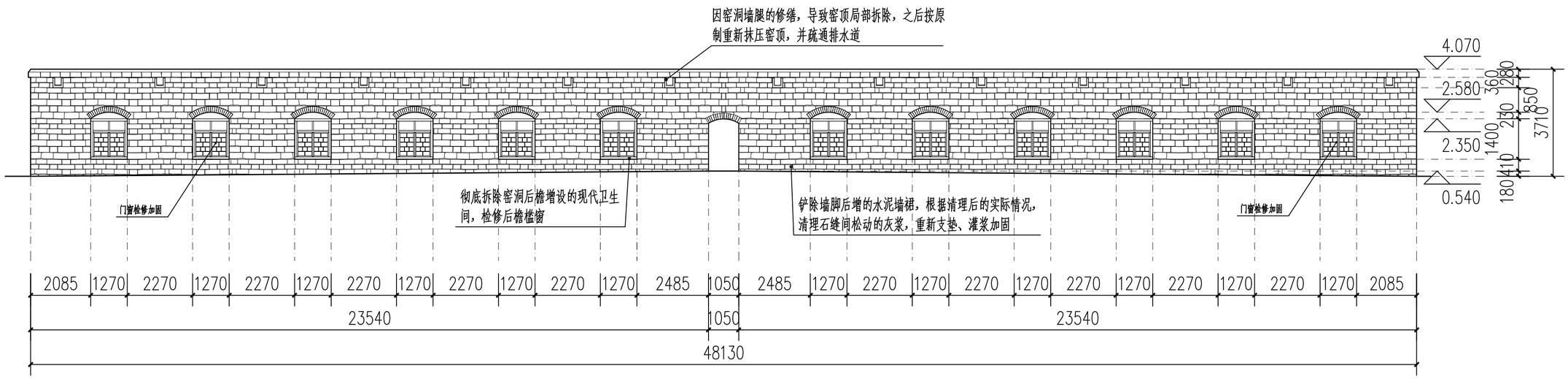

八大处背立面图

八大处立面图

0 2m 4m 6m 比尺 1：150

注：八大处的±0.000定在室内地面，图中所有标高皆以此点为相对标高进行标注。

山西省文化遗产规划研究院有限责任公司				建设单位	吉县文物旅游发展中心		
				工程名称	山西省临汾市吉县克难坡修缮工程设计方案		
				项　目	八大处修缮图纸	图　别	设 计
项目负责	王燕燕	设　计	董筱鑫、何磊	图纸名称	八大处立面图	图　号	SJ-07
专业负责	滑德威	制　图	董筱鑫、何磊			比　例	1:150
校　核	张巨鹏	勘　测	王、滑、董、何			日　期	2025.08

八大处主要修缮范围：
墙体：①前檐居中一间东侧墙腿及相邻的东侧两孔窑洞石砌拱券墙体修缮
②室内抹灰墙面修缮
③周檐石砌体间灰缝修缮
地面：八大处室内地面、重做周檐石质散水
装修：①前檐东侧两孔窑洞木质装修的维修
②后檐槛窗的修缮
窑顶：对现存平屋顶屋面进行检修，首先清除屋面杂草与失效粉化的屋面灰泥面层与保护层等，根据各屋面实际残损情况进行基层查补与灌缝，重点清理与修补排水口与聚水位置，查补范围约占屋面的25%，之后重做面层进行保护。
前檐院面：①墙体下基础的修缮
②前檐管沟条砖砌筑回填外移与院面的修缮

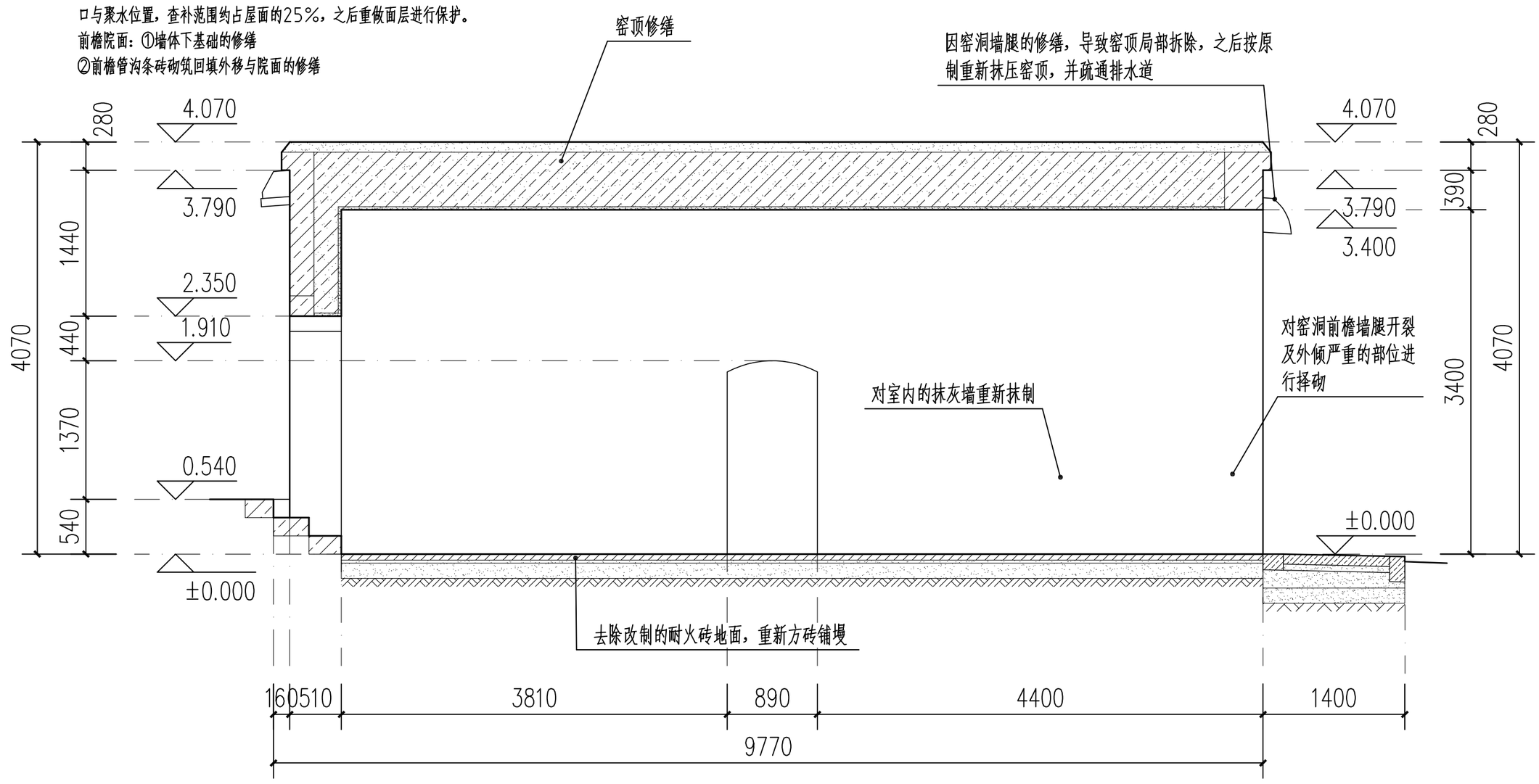

八大处1-1剖面图

窑顶修缮
首先将窑顶的电线进行梳理、规整至后檐檐墙上。对屋面进行检修，首先清除屋面杂草与失效粉化的屋面灰泥面层、保护层等，根据各屋面实际残损情况进行基层查补与灌缝，重点清理与修补排水口与聚水位置，查补范围约占屋面的25%，最后对窑顶整体进行防护、加固。

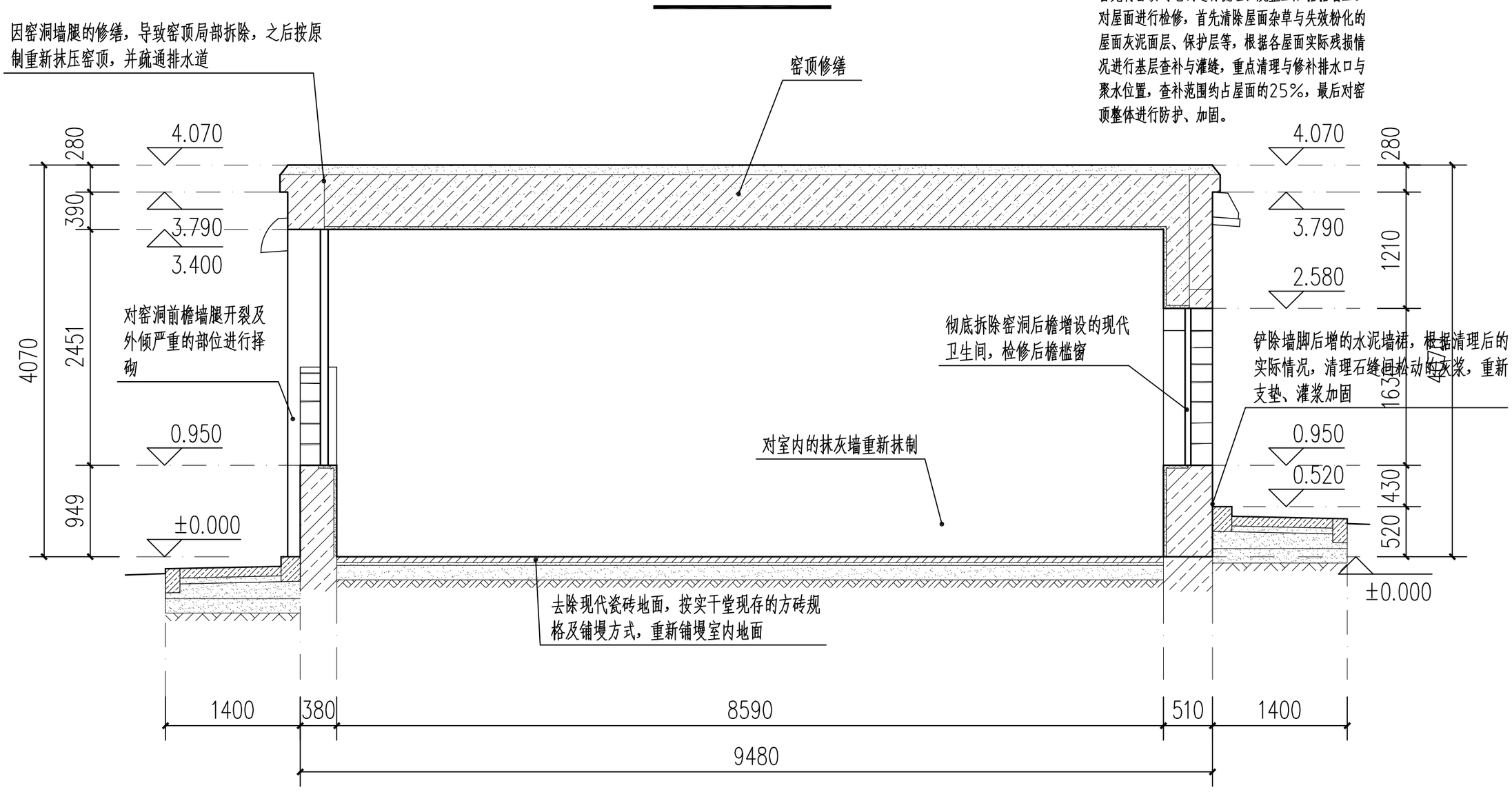

八大处2-2剖面图

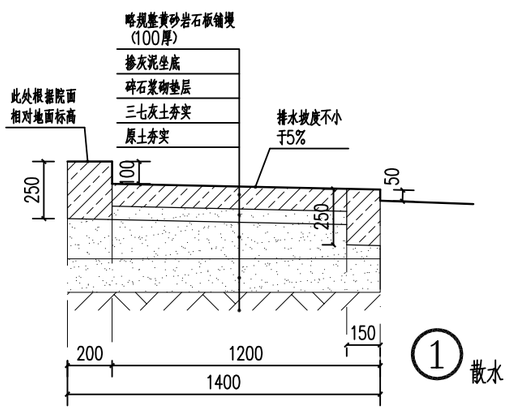

八大处剖面图

0 1m 2m 3m 比尺 1：60

注：八大处的±0.000定在室内地面，图中所有标高皆以此点为相对标高进行标注。

山西省文化遗产规划研究院有限责任公司				建设单位	吉县文物旅游发展中心		
				工程名称	山西省临汾市吉县克难坡修缮工程设计方案		
				项　目	八大处修缮图纸	图　别	设 计
项目负责	王燕燕	设　计	董筱鑫、何磊	图纸名称	八大处剖面图	图　号	SJ-08
专业负责	滑德威	制　图	董筱鑫、何磊			比　例	1:60
校　核	张巨鹏	勘　测	王、滑、董、何			日　期	2025.08

瓦顶修缮

首先将瓦顶的电线进行梳理、规整至后檐檐墙上。对屋面进行检修，首先清除屋面杂草与失效粉化的屋面灰泥面层、保护层等，根据各屋面实际残损情况进行基层查补与灌缝，重点清理与修补排水口与聚水位置，查补范围约占屋面的25%，最后对瓦顶整体进行防护、加固。

此次修缮不进行大面积重修屋顶，根据残损情况采取针对性的补修、加固措施，疏通排水口周围及石排水槽,屋顶做法由下而上为：

1.券顶之上原土夯实，回填一步三七灰土并找坡；
2.100 厚石混凝土找平层；
3.刷冷底子油一道，做防水层；
4.40 厚细石混凝土保护层；
5.灰泥面层；

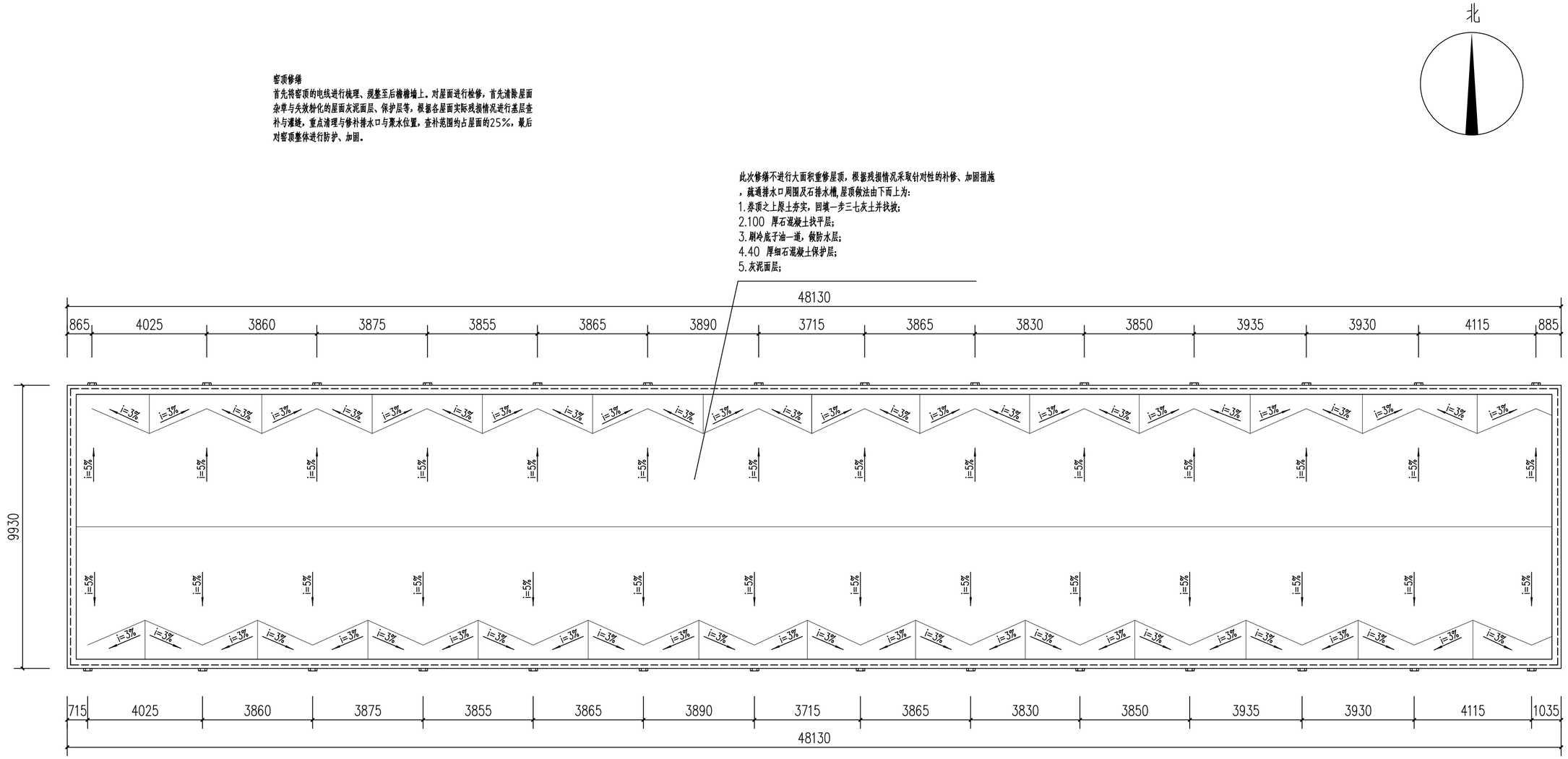

八大处屋顶排水示意图

0 2m 4m 6m 比尺 1: 150

注：八大处的±0.000定在室内地面，图中所有标高皆以此点为相对标高进行标注。

山西省文化遗产规划研究院有限责任公司				建设单位	吉县文物旅游发展中心		
				工程名称	山西省临汾市吉县克难坡修缮工程设计方案		
				项　目	八大处修缮图纸	图　别	设 计
项目负责	王燕燕	设　计	董筱鑫、何磊	图纸名称	八大处屋顶排水示意图	图　号	SJ-09
专业负责	滑德威	制　图	董筱鑫、何磊			比　例	1:150
校　核	张巨鹏	勘　测	王、滑、董、何			日　期	2025.08

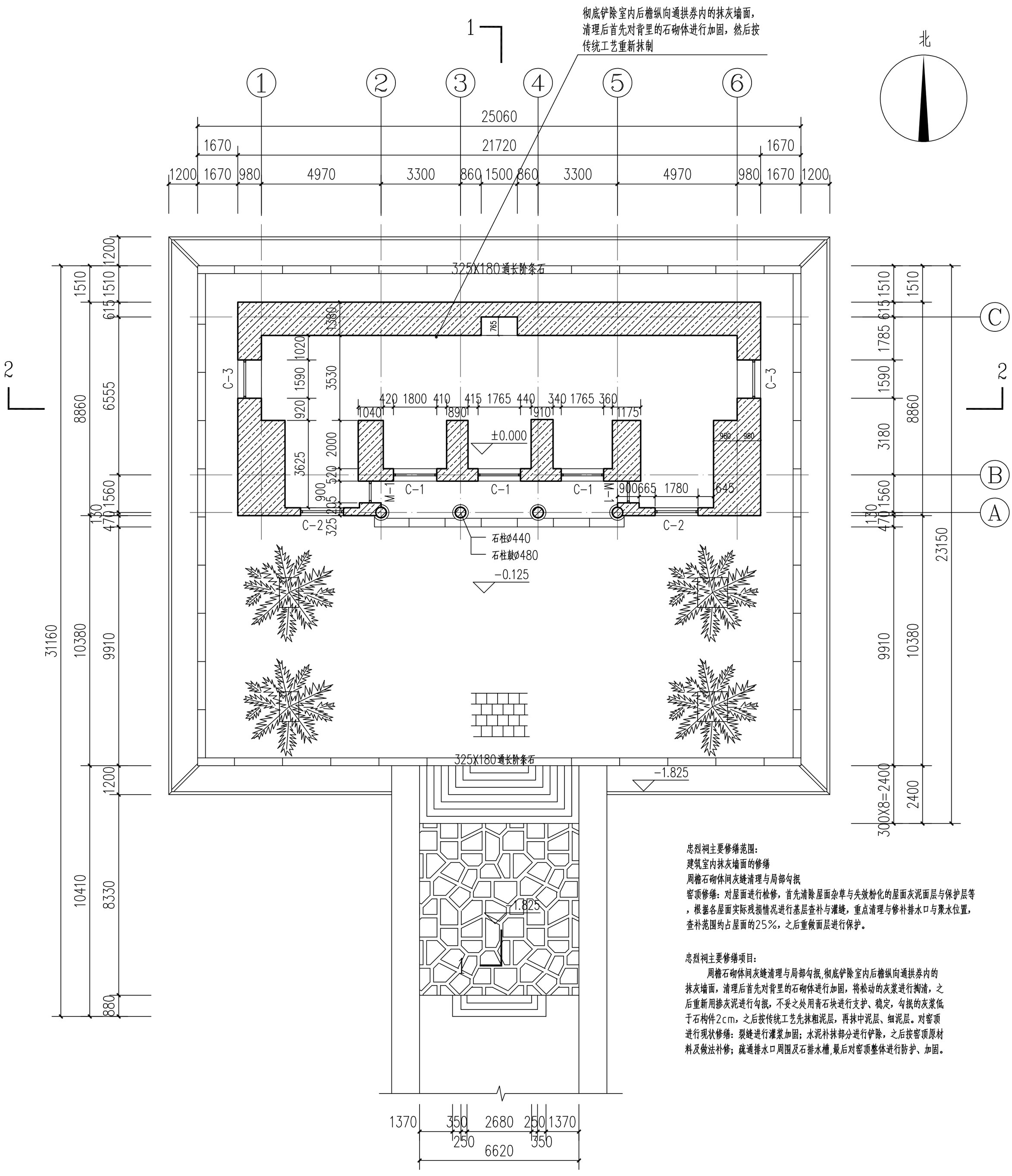

忠烈祠主要修缮范围：
建筑室内抹灰墙面的修缮
周檐石砌体间灰缝清理与局部勾抿
窑顶修缮：对屋面进行检修，首先清除屋面杂草与失效粉化的屋面灰泥面层与保护层等，根据各屋面实际残损情况进行基层查补与灌缝，重点清理与修补排水口与聚水位置，查补范围约占屋面的25%，之后重做面层进行保护。

忠烈祠主要修缮项目：
周檐石砌体间灰缝清理与局部勾抿,彻底铲除室内后檐纵向通拱券内的抹灰墙面，清理后首先对背里的石砌体进行加固，将松动的灰浆进行掏清，之后重新用掺灰泥进行勾抿，不妥之处用青石块进行支护、稳定，勾抿的灰浆低于石构件2cm，之后按传统工艺先抹粗泥层，再抹中泥层、细泥层。对窑顶进行现状修缮：裂缝进行灌浆加固；水泥补抹部分进行铲除，之后按窑顶原材料及做法补修；疏通排水口周围及石排水槽,最后对窑顶整体进行防护、加固。

忠烈祠平面图

0 2m 4m 6m 8m

比尺 1：150

注：忠烈祠的±0.000定在前檐压沿石上皮，图中所有标高皆以此点为相对标高进行标注。

山西省文化遗产规划研究院有限责任公司				建设单位	吉县文物旅游发展中心		
				工程名称	山西省临汾市吉县克难坡修缮工程设计方案		
				项　目	忠烈祠修缮图纸	图　别	设 计
项目负责	王燕燕	设　计	董筱鑫、何磊	图纸名称	忠烈祠平面图	图　号	SJ-10
专业负责	滑德威	制　图	董筱鑫、何磊			比　例	1:150
校　核	张巨鹏	勘　测	王、滑、董、何			日　期	2025.08

忠烈祠主要修缮范围：
建筑室内抹灰墙面的修缮
周檐石砌体间灰缝清理与局部勾抿
密顶修缮：对屋面进行检修，首先清除屋面杂草与失效粉化的屋面灰泥面层与保护层等，根据各屋面实际残损情况进行基层查补与灌缝，重点清理与修补排水口与聚水位置，查补范围约占屋面的25%，之后重做面层进行保护。

忠烈祠主要修缮项目：
周檐石砌体间灰缝清理与局部勾抿,彻底铲除室内后檐纵向通拱券内的抹灰墙面，清理后首先对背里的石砌体进行加固，将松动的灰浆进行掏清，之后重新用掺灰泥进行勾抿，不妥之处用青石块进行支护、稳定，勾抿的灰浆低于石构件2cm，之后按传统工艺先抹粗泥层，再抹中泥层、细泥层。对密顶进行现状修缮：裂缝进行灌浆加固；水泥补抹部分进行铲除，之后按密顶原材料及做法补修；疏通排水口周围及石排水槽,最后对密顶整体进行防护、加固。

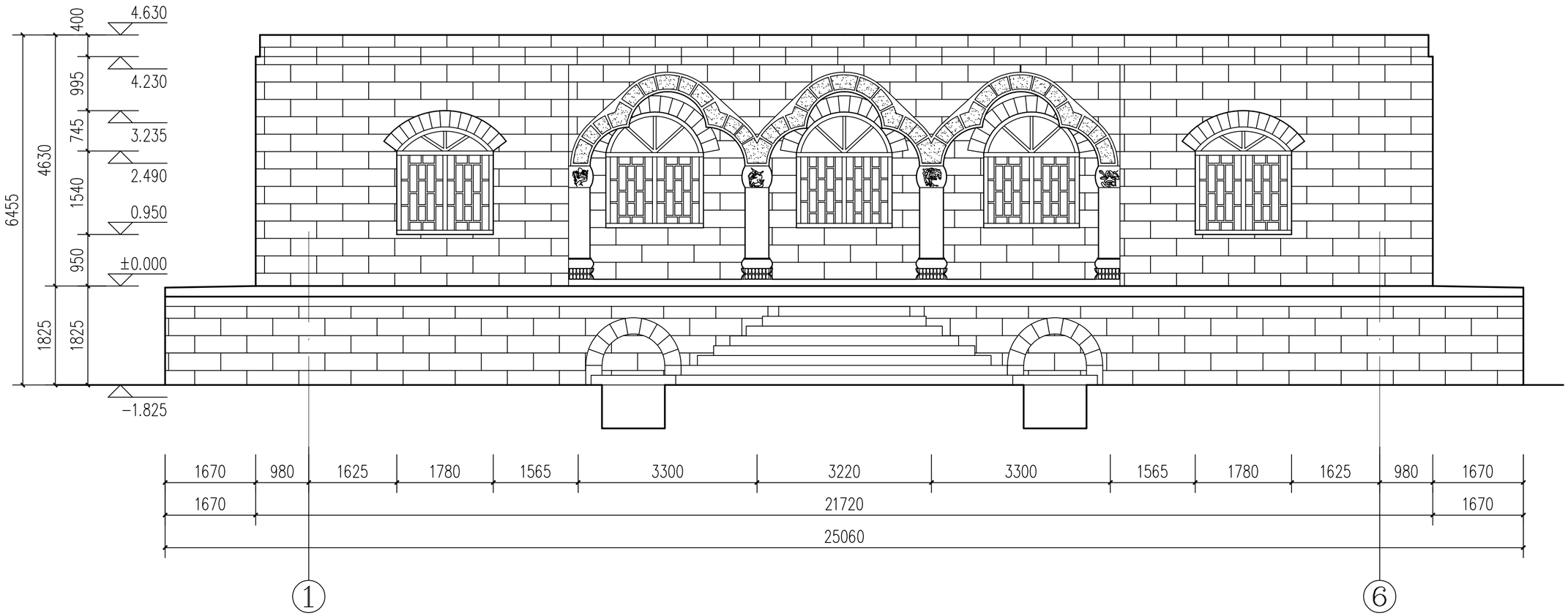

忠烈祠立面图

0 2m 4m 比尺 1: 80

注：忠烈祠的±0.000定在前檐压沿石上皮，图中所有标高皆以此点为相对标高进行标注。

山西省文化遗产规划研究院有限责任公司				建设单位	吉县文物旅游发展中心		
				工程名称	山西省临汾市吉县克难坡修缮工程设计方案		
				项　目	忠烈祠修缮图纸	图　别	设 计
项目负责	王燕燕	设　计	董筱鑫、何磊	图纸名称	忠烈祠平面图	图　号	SJ-11
专业负责	滑德威	制　图	董筱鑫、何磊			比　例	1:80
校　核	张巨鹏	勘　测	王、滑、董、何			日　期	2025.08

忠烈祠主要修缮范围：
建筑室内抹灰墙面的修缮
周檐石砌体间灰缝清理与局部勾抿
窑顶修缮：对屋面进行检修，首先清除屋面杂草与失效粉化的屋面灰泥面层与保护层等，根据各屋面实际残损情况进行基层查补与灌缝，重点清理与修补排水口与聚水位置，查补范围约占屋面的25%，之后重做面层进行保护。

忠烈祠主要修缮项目：
周檐石砌体间灰缝清理与局部勾抿,彻底铲除室内后檐纵向通拱券内的抹灰墙面，清理后首先对背里的石砌体进行加固，将松动的灰浆进行掏清，之后重新用掺灰泥进行勾抿，不妥之处用青石块进行支护、稳定，勾抿的灰浆低于石构件2cm，之后按传统工艺先抹粗泥层，再抹中泥层、细泥层。对窑顶进行现状修缮：裂缝进行灌浆加固；水泥补抹部分进行铲除，之后按窑顶原材料及做法补修；疏通排水口周围及石排水槽,最后对窑顶整体进行防护、加固。

此次修缮不进行大面积重修屋顶，根据残损情况采取针对性的补修、加固措施，疏通排水口周围及石排水槽,屋顶做法由下而上为：
1.券顶之上原土夯实，回填一步三七灰土并找拔；
2.100 厚石混凝土找平层；
3.刷冷底子油一道，做防水层；
4.40 厚细石混凝土保护层；
5.灰泥面层；

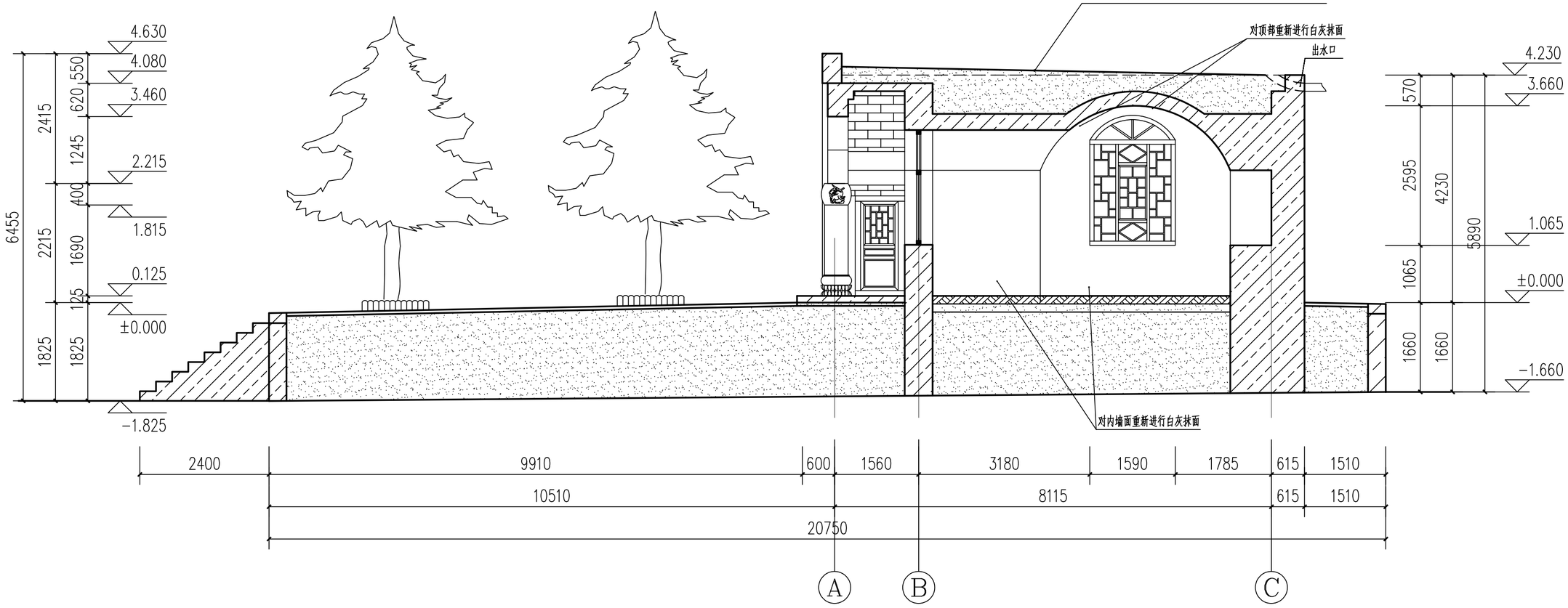

忠烈祠1-1剖面图

0 2m 4m 比尺 1: 80

注：忠烈祠的±0.000定在前檐压沿石上皮，图中所有标高皆以此点为相对标高进行标注。

山西省文化遗产规划研究院有限责任公司				建设单位	吉县文物旅游发展中心		
				工程名称	山西省临汾市吉县克难坡修缮工程设计方案		
				项　目	忠烈祠修缮图纸	图　别	设 计
项目负责	王燕燕	设　计	董筱鑫、何磊	图纸名称	忠烈祠平面图	图　号	SJ-12
专业负责	滑德威	制　图	董筱鑫、何磊			比　例	1:80
校　核	张巨鹏	勘　测	王、滑、董、何			日　期	2025.08

密顶修缮

首先将密顶的电线进行梳理、规整至后檐檐墙上。对屋面进行检修，首先清除屋面杂草与失效粉化的屋面灰泥面层、保护层等，根据各屋面实际残损情况进行基层查补与灌缝，重点清理与修补排水口与聚水位置，查补范围约占屋面的25%，最后对密顶整体进行防护、加固。

此次修缮不进行大面积重修屋顶，根据残损情况采取针对性的补修、加固措施，疏通排水口周围及石排水槽,屋顶做法由下而上为：

1.券顶之上原土夯实，回填一步三七灰土并找坡；
2.100 厚石混凝土找平层；
3.刷冷底子油一道，做防水层；
4.40 厚细石混凝土保护层；
5.灰泥面层；

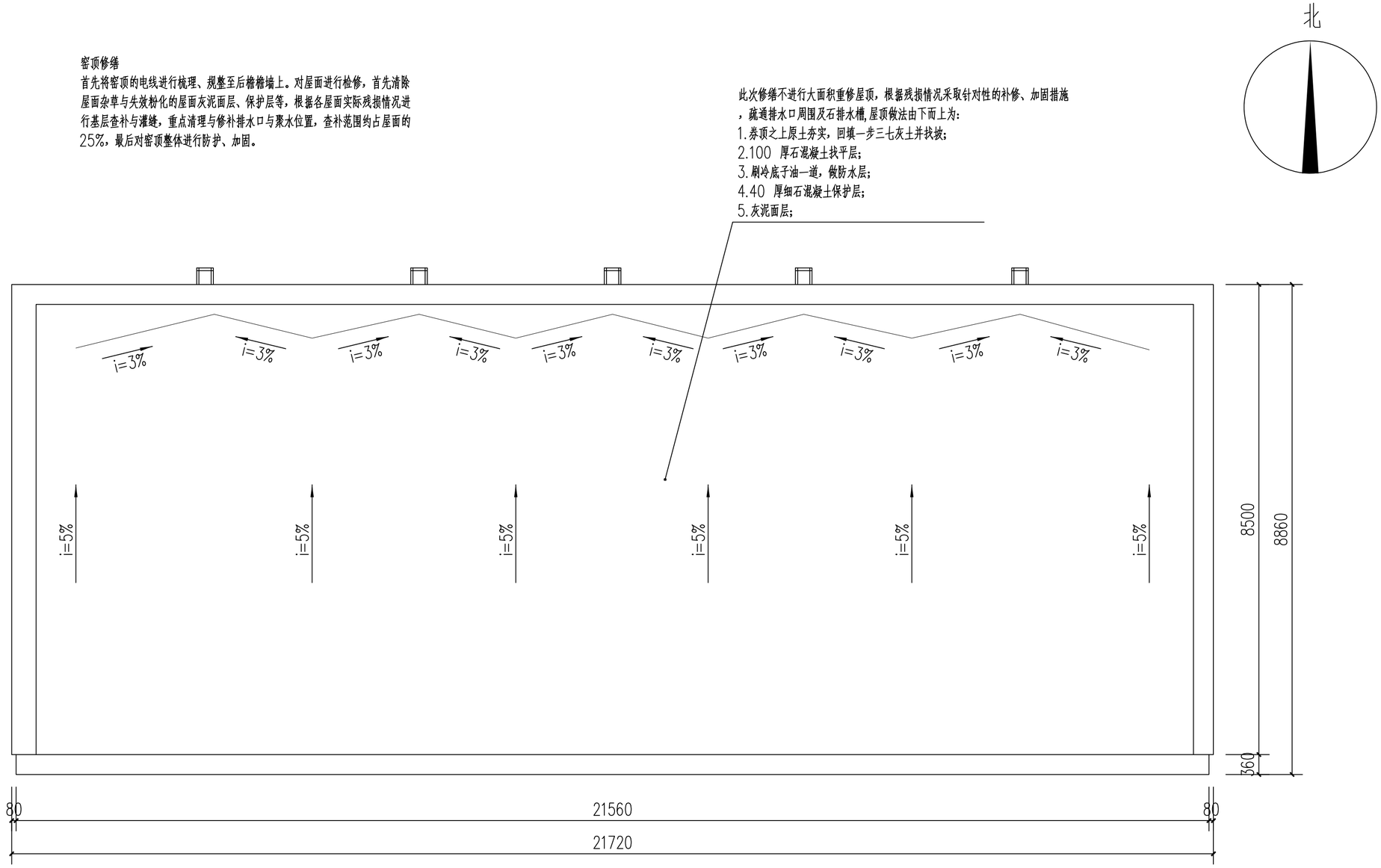

忠烈祠屋顶排水示意图

0 2m 4m 比尺 1: 80

注：忠烈祠的±0.000定在前檐压沿石上皮，图中所有标高皆以此点为相对标高进行标注。

山西省文化遗产规划研究院有限责任公司				建设单位	吉县文物旅游发展中心		
				工程名称	山西省临汾市吉县克难坡修缮工程设计方案		
				项　目	忠烈祠修缮图纸	图　别	设 计
项目负责	王燕燕	设　计	董筱鑫、何磊	图纸名称	忠烈祠屋顶排水示意图	图　号	SJ-13
专业负责	滑德威	制　图	董筱鑫、何磊			比　例	1:80
校　核	张巨鹏	勘　测	王、滑、董、何			日　期	2025.08

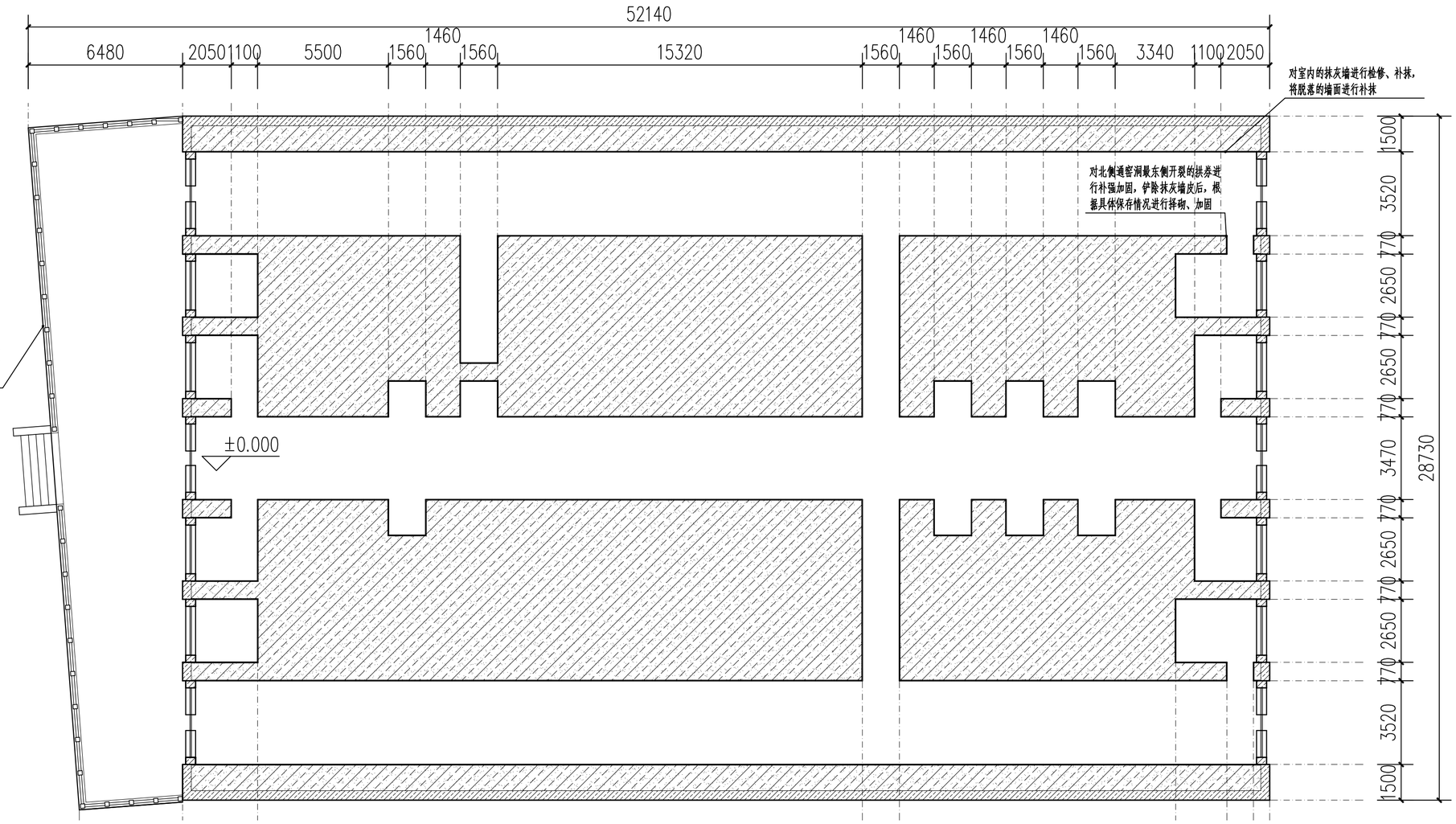

万能洞主要修缮范围：
①窑洞前后檐开裂拱券等墙体的修缮，前后檐门窗检修
②室内抹灰墙面的修缮
③前檐石台明的勾缝
④窑洞前、后檐窑顶修缮，前、后檐窑顶分别清理重做出宽2—3m的平台，利于山体及窑顶雨水的外排。

万能洞平面图

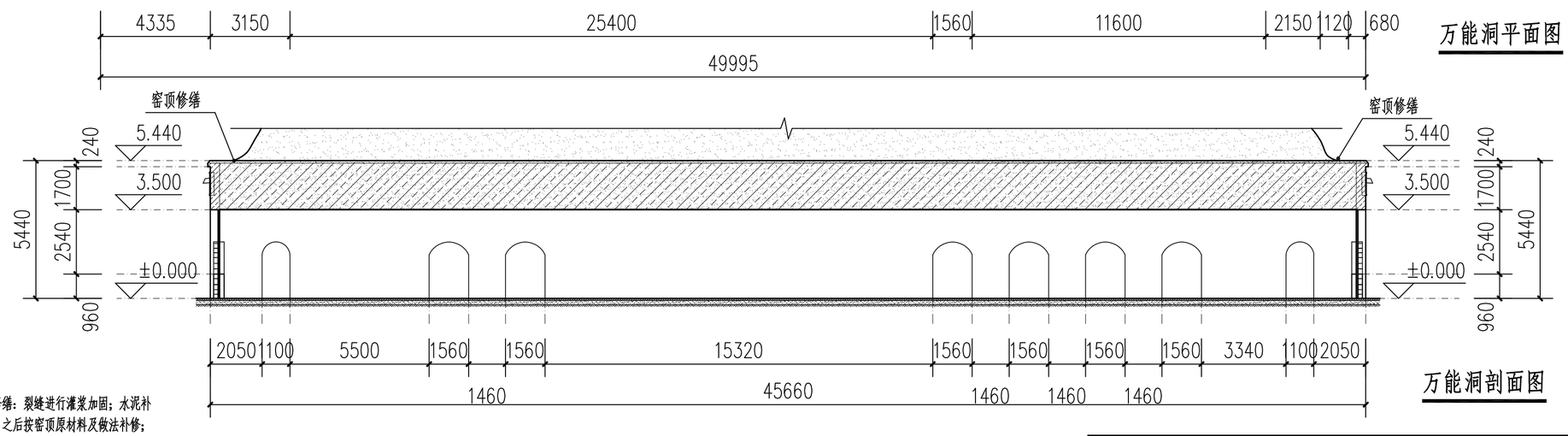

万能洞剖面图

万能洞主要修缮项目：
（1）、对北侧通窑洞最东侧开裂的拱券进行补强加固，铲除抹灰墙皮后，根据其内的具体保存情况进行择砌、加固。
（2）、周檐石砌体间灰缝清理与局部勾抿，彻底铲除严重脱落的抹灰层及周边，即相应的窑洞全部，清理后首先对背里的石砌体进行加固，将松动的灰浆进行掏清，之后重新用掺灰泥进行勾抿，不妥之处用青石块进行支护、稳定，勾抿的灰浆低于石构件2cm，之后按传统工艺先抹粗泥层，再抹中泥层、细泥层。
（3）、前檐台明立面的石砌体，根据实际情况，对灰缝脱落严重的部位进行灌浆加固，具体做法见相关说明。
（4）、对窑顶进行现状修缮：裂缝进行灌浆加固；水泥补抹部分进行铲除，之后按窑顶原材料及做法补修；疏通排水口周围及石排水槽,最后对窑顶整体进行防护、加固。

密顶修缮项目：
对窑顶进行现状修缮：裂缝进行灌浆加固；水泥补抹部分进行铲除，之后按窑顶原材料及做法补修；疏通排水口周围及石排水槽,最后对窑顶整体进行防护、加固。

万能洞平面、剖面图

0 2m 4m 6m 8m 比尺 1：200

注：万能洞的±0.000定在室内地面，图中所有标高皆以此点为相对标高进行标注。

山西省文化遗产规划研究院有限责任公司				建设单位	吉县文物旅游发展中心		
				工程名称	山西省临汾市吉县克难坡修缮工程设计方案		
				项　目	万能洞修缮图纸	图　别	设 计
项目负责	王燕燕	设　计	董筱鑫、何磊	图纸名称	万能洞平面、剖面图	图　号	SJ-14
专业负责	滑德威	制　图	董筱鑫、何磊			比　例	1:200
校　核	张巨鹏	勘　测	王、滑、董、何			日　期	2025.08

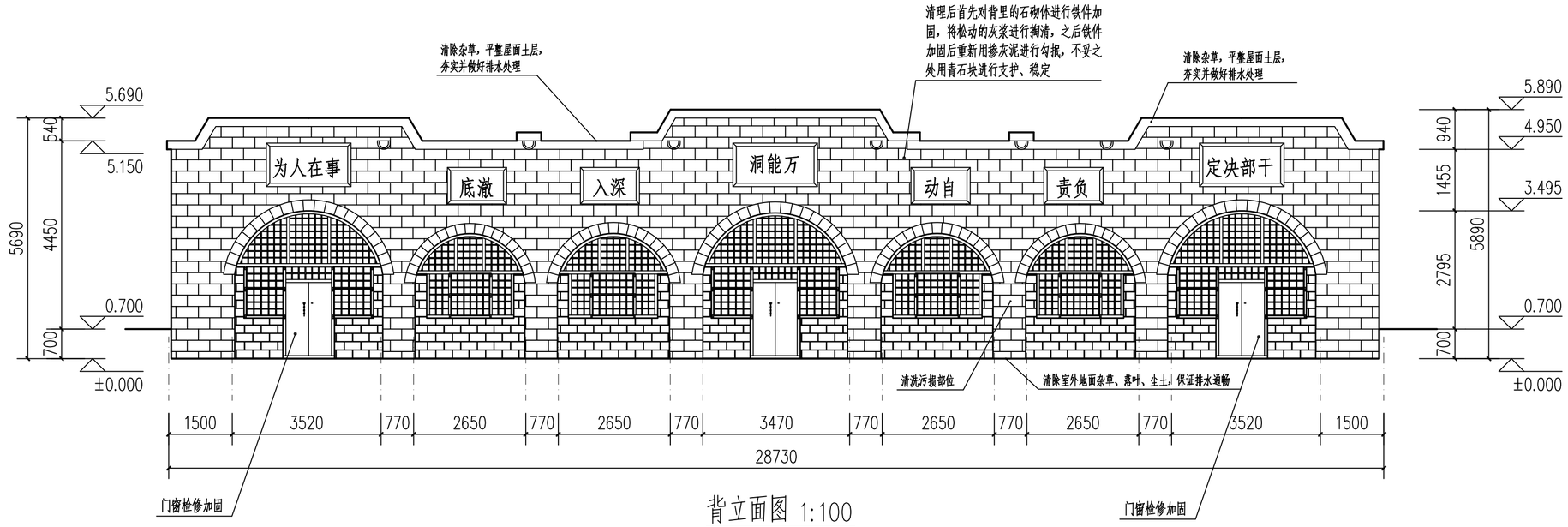

背立面图 1:100

万能洞主要修缮范围：
①窑洞前后檐开裂拱券等墙体的修缮，前后檐门窗检修
②室内抹灰墙面的修缮
③前檐石台明的勾缝
④窑洞前、后檐窑顶修缮，前、后檐窑顶分别清理重做出宽2—3m的平台，利于山体及窑顶雨水的外排。

万能洞主要修缮项目：
（1）、对北侧通窑洞最东侧开裂的拱券进行补强加固，铲除抹灰墙皮后，根据其内的具体保存情况进行择砌、加固。
（2）、周檐石砌体间灰缝清理与局部勾抿，彻底铲除严重脱落的抹灰层及周边，即相应的窑洞全部，清理后首先对背里的石砌体进行加固，将松动的灰浆进行掏清，之后重新用掺灰泥进行勾抿，不妥之处用青石块进行支护、稳定，勾抿的灰浆低于石构件2cm，之后按传统工艺先抹粗泥层，再抹中泥层、细泥层。
（3）、前檐台明立面的石砌体，根据实际情况，对灰缝脱落严重的部位进行灌浆加固，具体做法见相关说明。
（4）、对窑顶进行现状修缮：裂缝进行灌浆加固；水泥补抹部分进行铲除，之后按窑顶原材料及做法补修；疏通排水口周围及石排水槽，最后对窑顶整体进行防护、加固。

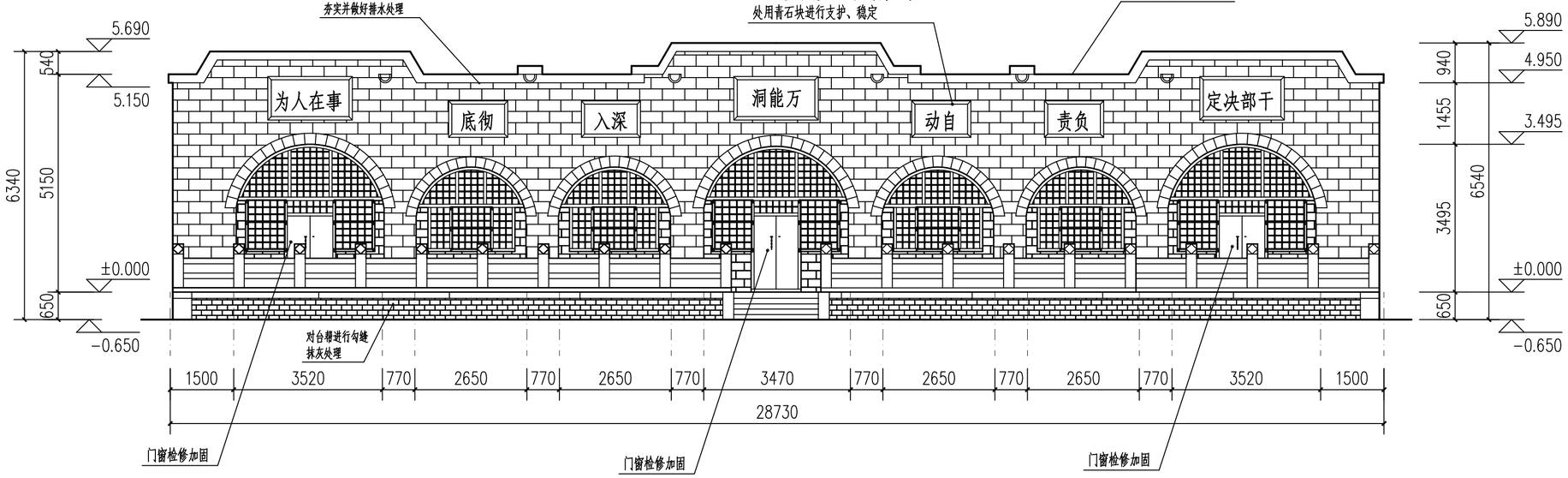

正立面图 1:100

万能洞正、背立面图

0 2m 4m 6m 比尺 1: 100

山西省文化遗产规划研究院有限责任公司				建设单位	吉县文物旅游发展中心		
				工程名称	山西省临汾市吉县克难坡修缮工程设计方案		
				项　目	万能洞修缮图纸	图　别	设 计
项目负责	王燕燕	设　计	董筱鑫、何磊	图纸名称	万能洞正、背立面图	图　号	SJ-15
专业负责	滑德威	制　图	董筱鑫、何磊			比　例	1:100
校　核	张巨鹏	勘　测	王、滑、董、何			日　期	2025.08

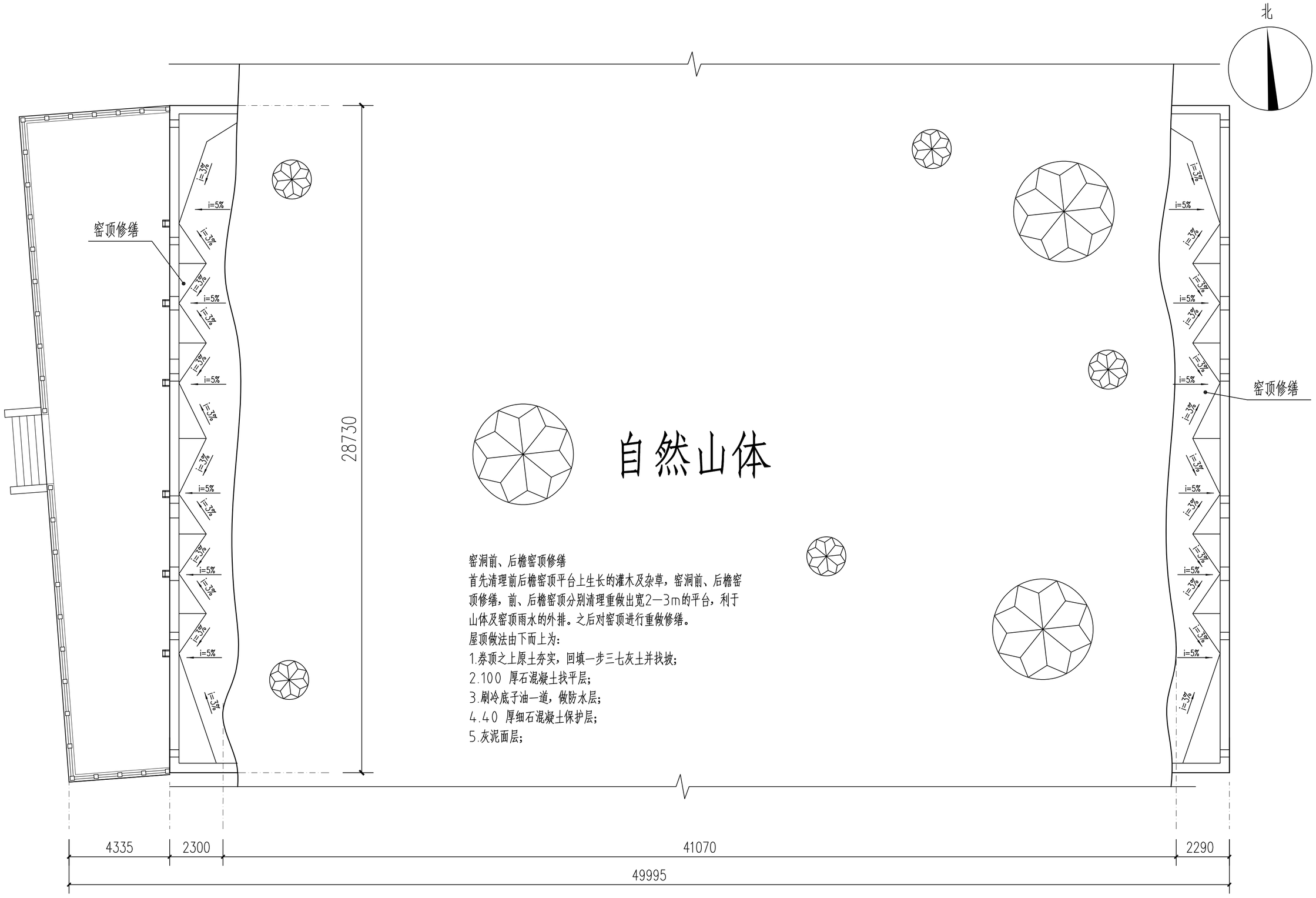

窑洞前、后檐窑顶修缮

首先清理前后檐窑顶平台上生长的灌木及杂草，窑洞前、后檐窑顶修缮，前、后檐窑顶分别清理重做出宽2—3m的平台，利于山体及窑顶雨水的外排。之后对窑顶进行重做修缮。

屋顶做法由下而上为：

1.券顶之上原土夯实，回填一步三七灰土并找坡；

2.100 厚石混凝土找平层；

3.刷冷底子油一道，做防水层；

4.40 厚细石混凝土保护层；

5.灰泥面层；

万能洞屋顶排水示意图

0 2m 4m 6m 8m 比尺 1：150

山西省文化遗产规划研究院有限责任公司				建设单位	吉县文物旅游发展中心		
				工程名称	山西省临汾市吉县克难坡修缮工程设计方案		
				项　目	万能洞修缮图纸	图　别	设 计
项目负责	王燕燕	设　计	董筱鑫、何磊	图纸名称	万能洞屋顶排水示意图	图　号	SJ-16
专业负责	滑德威	制　图	董筱鑫、何磊			比　例	1:150
校　核	张巨鹏	勘　测	王、滑、董、何			日　期	2025.08

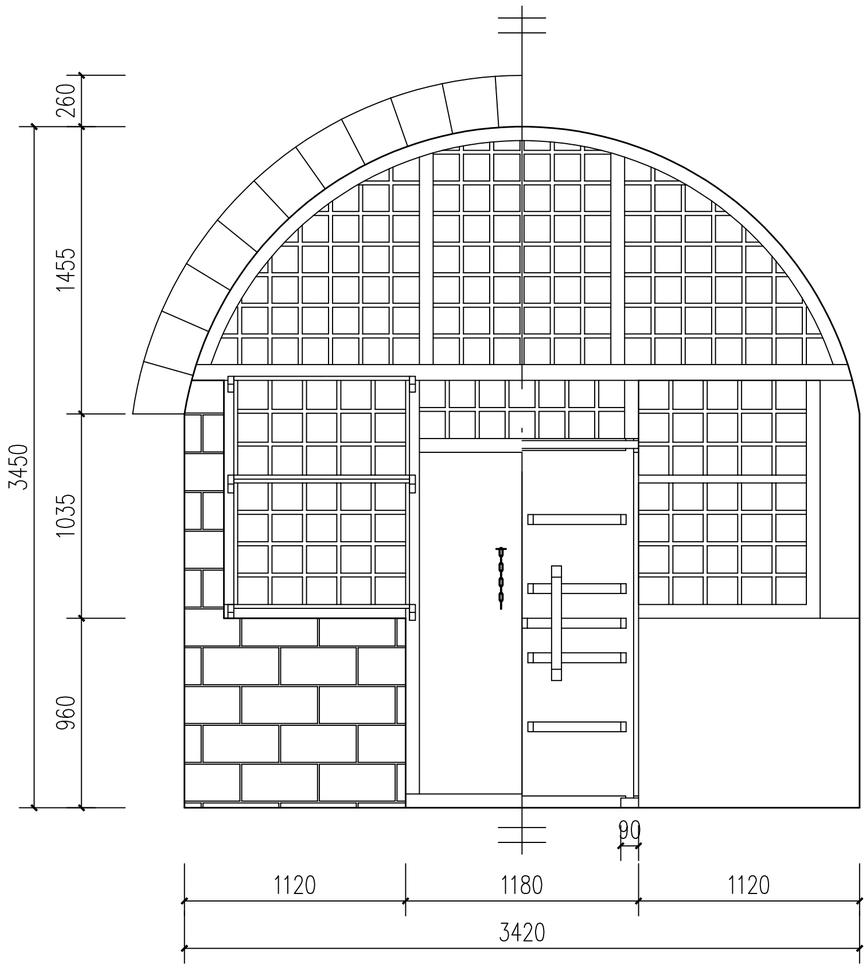

立面

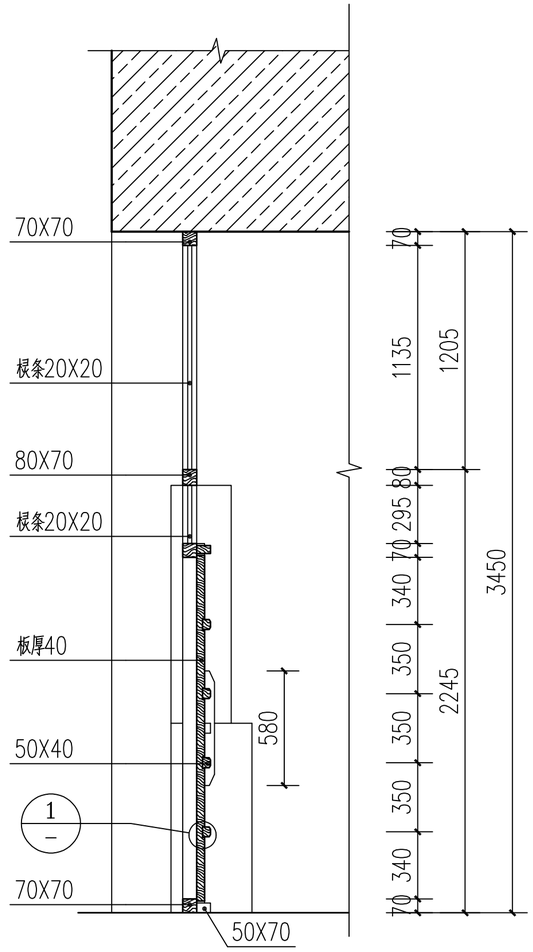

1—1

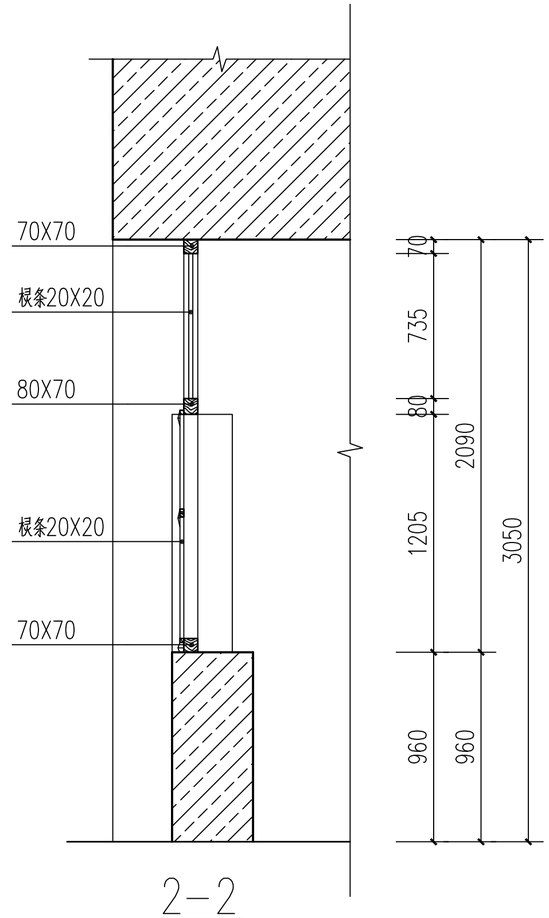

2—2

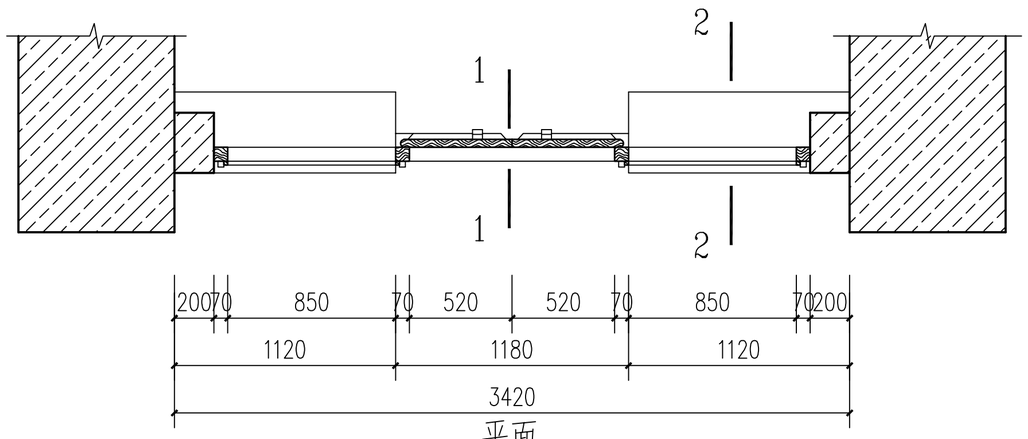

平面

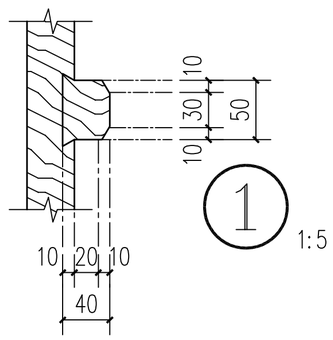

1 1:5

万能洞门窗大样图一 1:30

山西省文化遗产规划研究院有限责任公司				建设单位	吉县文物旅游发展中心		
				工程名称	山西省临汾市吉县克难坡修缮工程设计方案		
				项　目	万能洞修缮图纸	图　别	设 计
项目负责	王燕燕	设　计	董筱鑫、何磊	图纸名称	万能洞门窗大样图一	图　号	SJ-17
专业负责	滑德威	制　图	董筱鑫、何磊			比　例	1:100
校　核	张巨鹏	勘　测	王、滑、董、何			日　期	2025.08

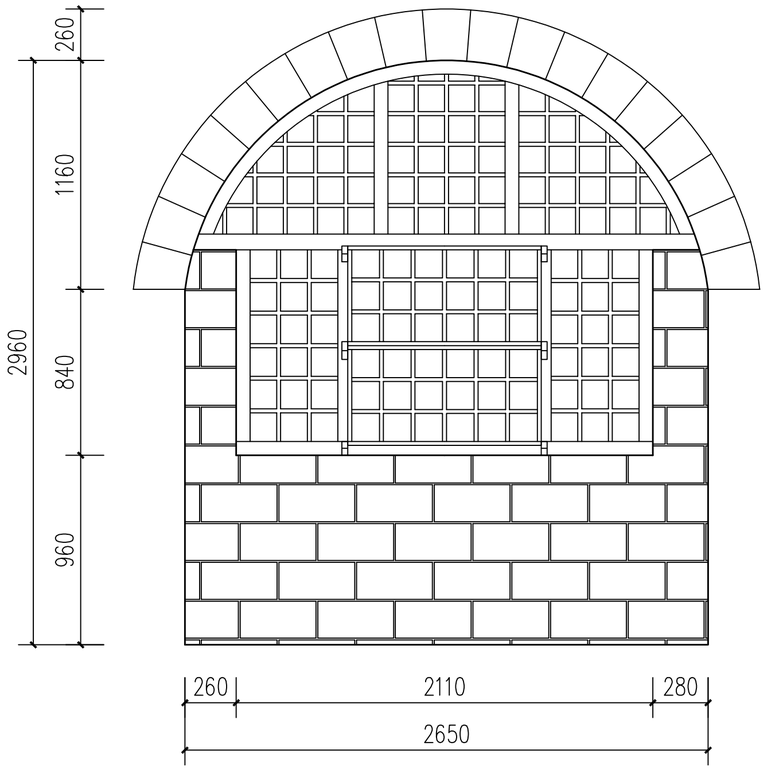

立面

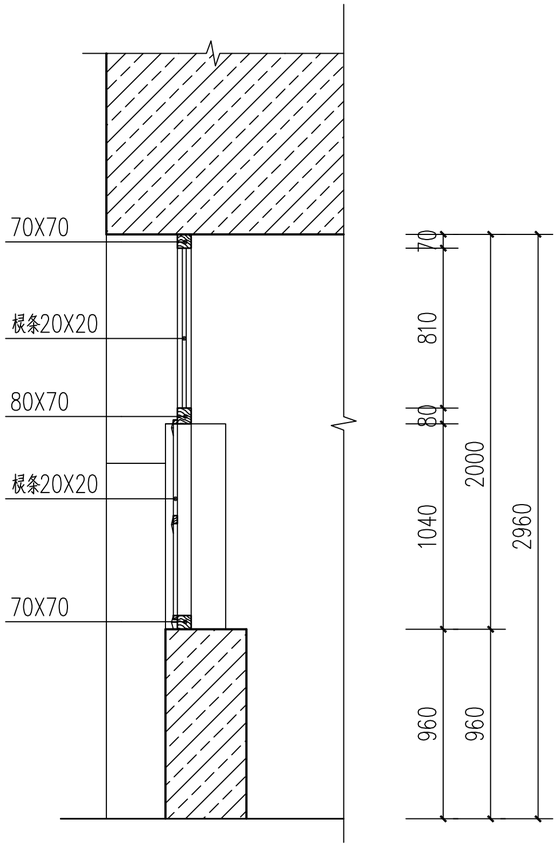

剖面

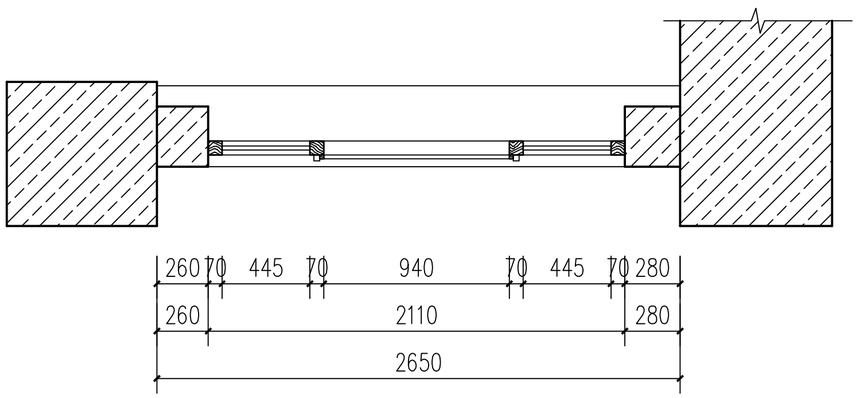

平面

万能洞门窗大样图二 1:30

山西省文化遗产规划研究院有限责任公司				建设单位	吉县文物旅游发展中心		
				工程名称	山西省临汾市吉县克难坡修缮工程设计方案		
				项　目	万能洞修缮图纸	图　别	设 计
项目负责	王燕燕	设　计	董筱鑫、何磊	图纸名称	万能洞门窗大样图二	图　号	SJ-18
专业负责	滑德威	制　图	董筱鑫、何磊			比　例	1:100
校　核	张巨鹏	勘　测	王、滑、董、何			日　期	2025.08